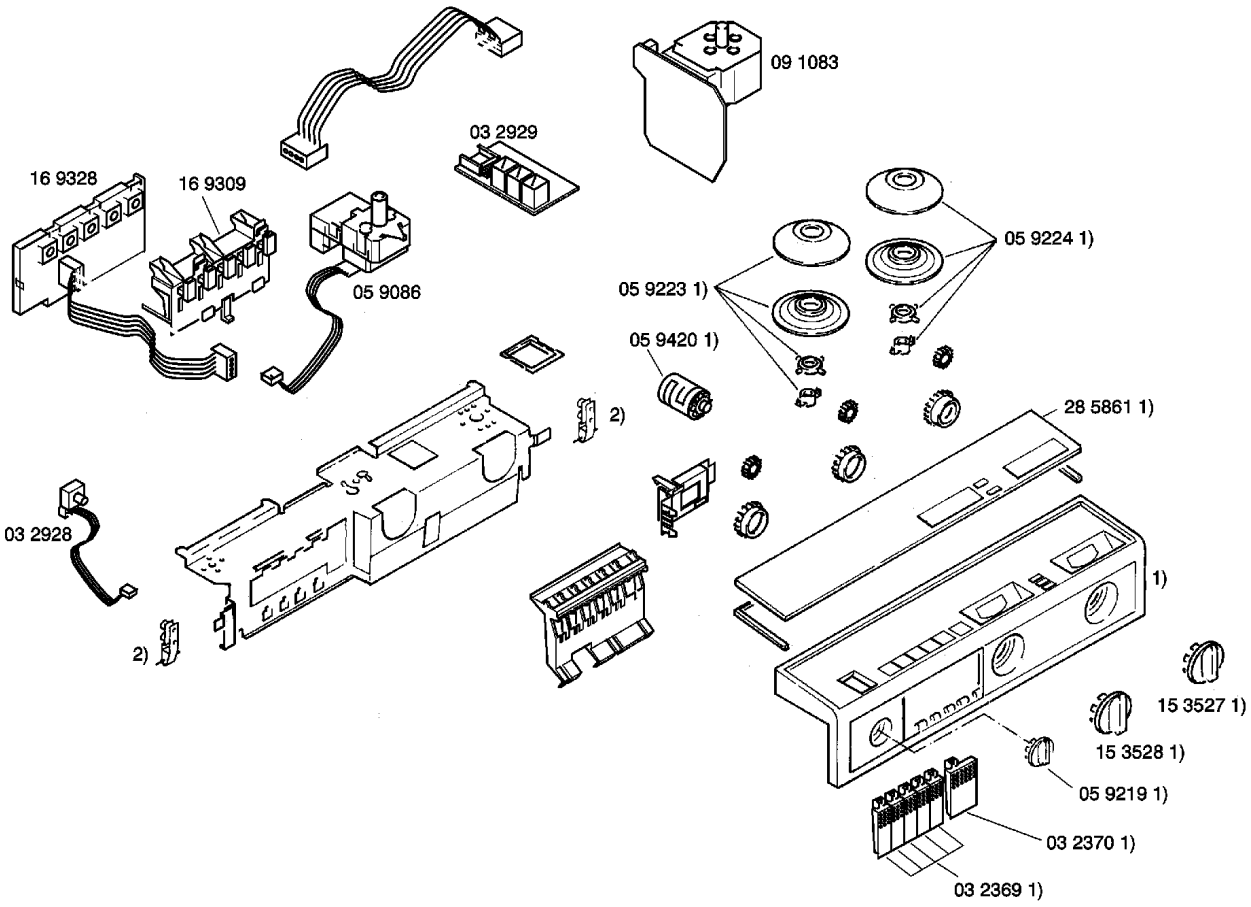

E221000–7/1

Gebrauchsanweisung
51 6777
(NL,F,E,GB)

Aufstellanweisung
51 5876
(D,I,SF,N,S)
51 5345
(D,I,NL,F,E,GB)

Programmtabelle
51 5350
(NL,F,E,GB)
51 5542
(D)
51 5424
(F)

1) 28 5862
Blende kompl.
2) 03 2288

Zubehör:

Bodenbefestigung
WX 9756

Wäsche–Top
WZ 1012

Verlängerung
Zulaufschlauch 2,5 m
WZ 10130/01

Entkalker
46 0038