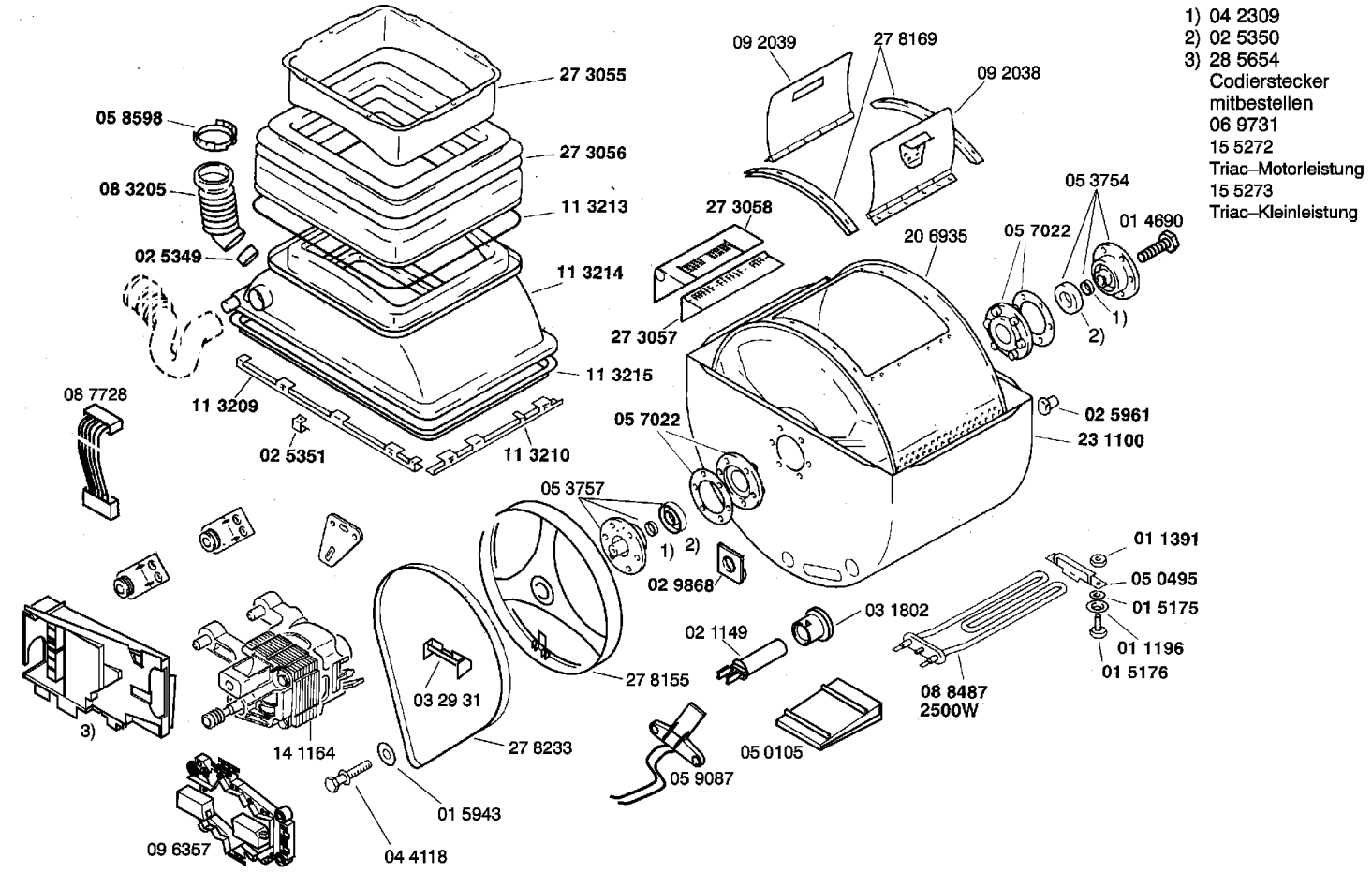
1) 04 2309
2) 02 5350
3) 28 5654
Codierstecker
mitbestellen
06 9731
15 5272
Triac–Motorleistung
15 5273
Triac–Kleinleistung
27 3055
05 8598
27 3056
08 3205
11 3213
02 5349
11 3214
11 3215
08 7728
11 3209
02 5351
11 3210
09 2039
27 8169
09 2038
27 3058
27 3057
20 6935
05 3754
05 7022
01 4690
1)
2)
02 5961
23 1100
05 7022
05 3757
1) 2)
02 9868
01 1391
05 0495
01 5175
01 1196
01 5176
03 1802
02 1149
27 8155
08 8487
2500W
03 29 31
3)
14 1164
27 8233
05 0105
05 9087
01 5943
09 6357
04 4118

E221000–7/5