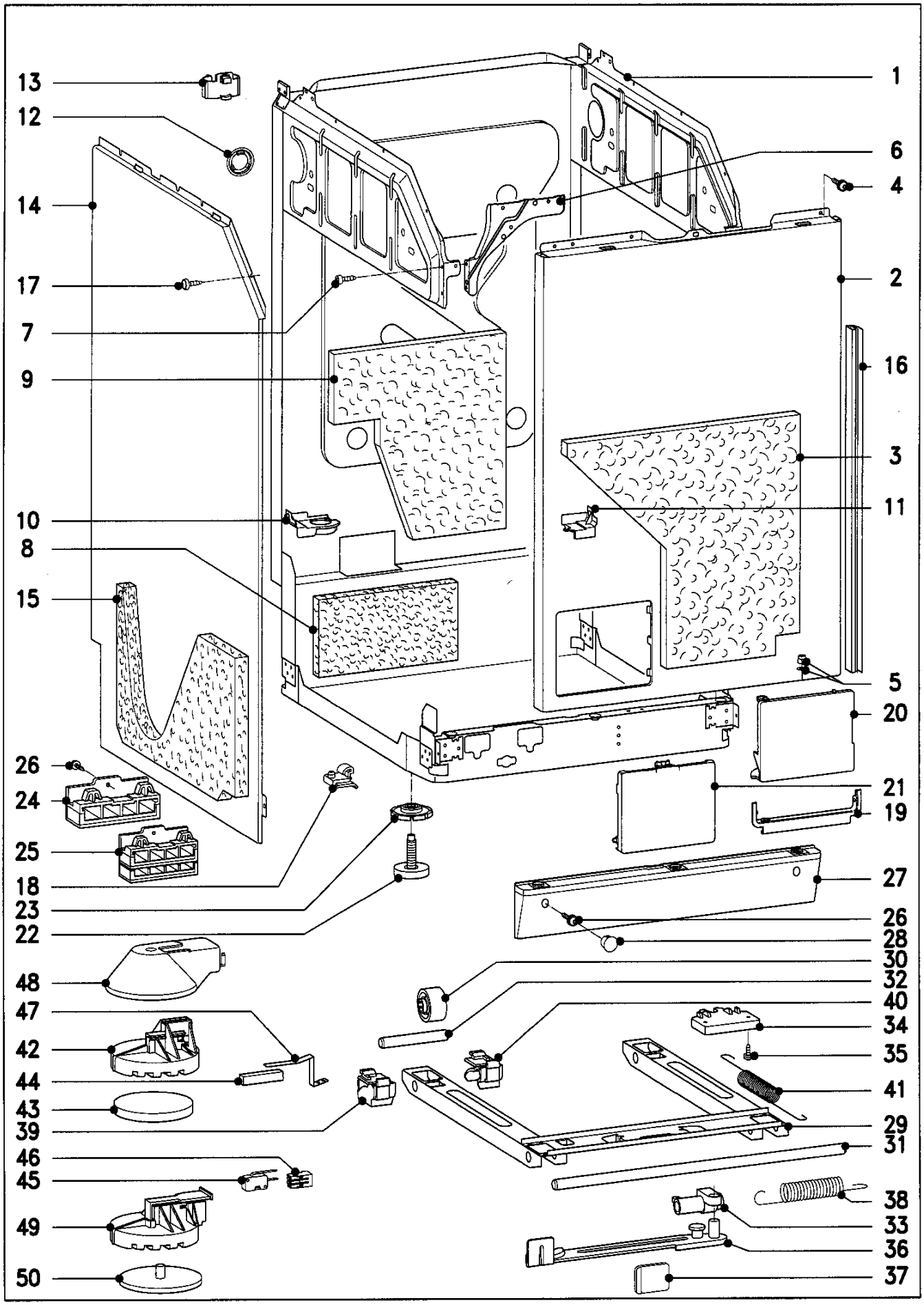
13
12
14
17
7
9
10
8
15
26
24
25
18
23
22
48
47
42
44
43
39
46
45
49
50
1
6
4
2
16
3
11
5
20
21
19
27
26
28
30
32
40
34
35
41
29
31
38
33
36
37

4622880-010

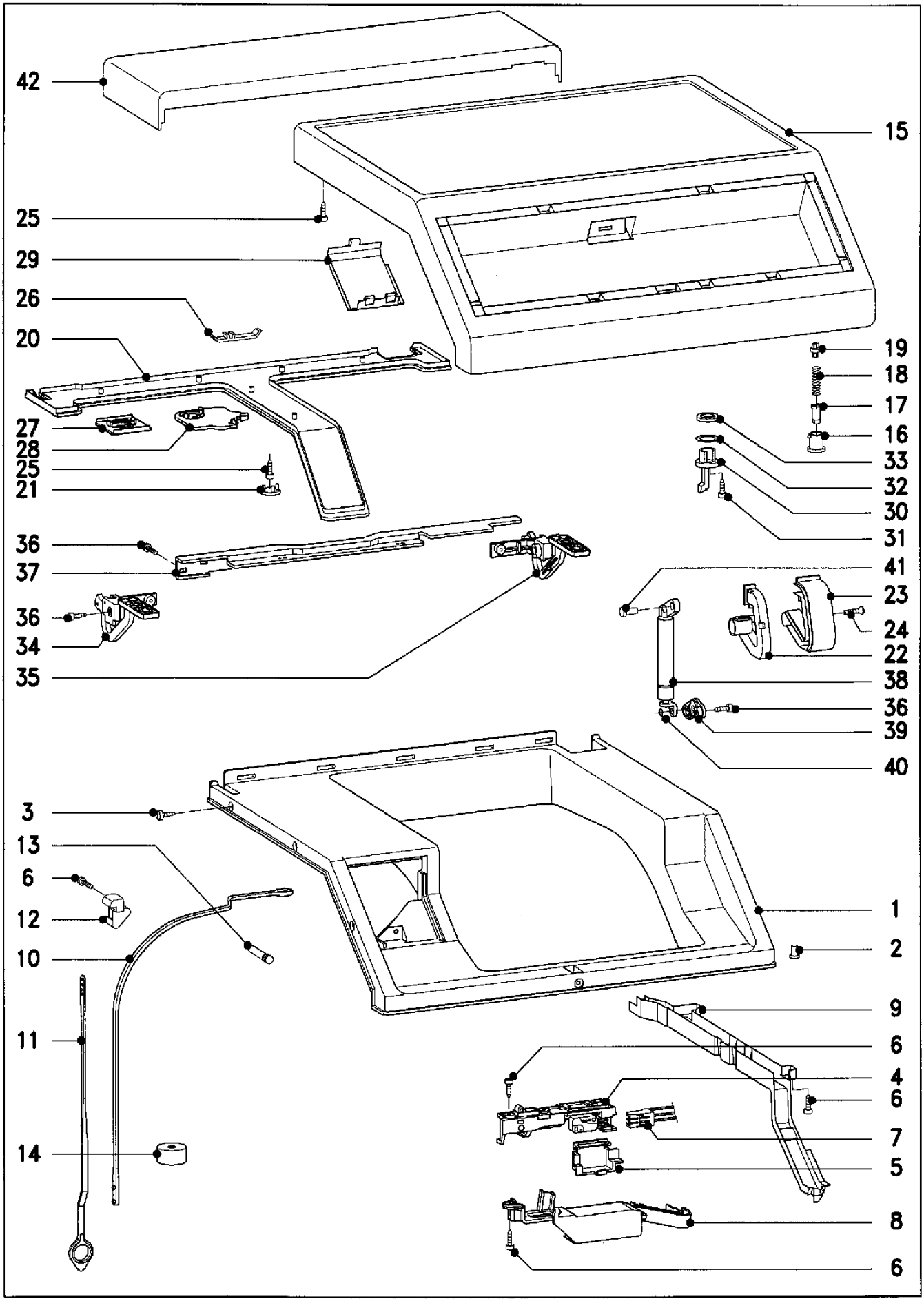
42
15
25
29
26
20
19
18
17
16
27
28
25
21
33
32
30
31
36
37
41
23
36
24
34
22
35
38
36
39
40
3
13
6
12
1
10
2
9
11
6
4
6
7
14
5
8
6

4622880–020

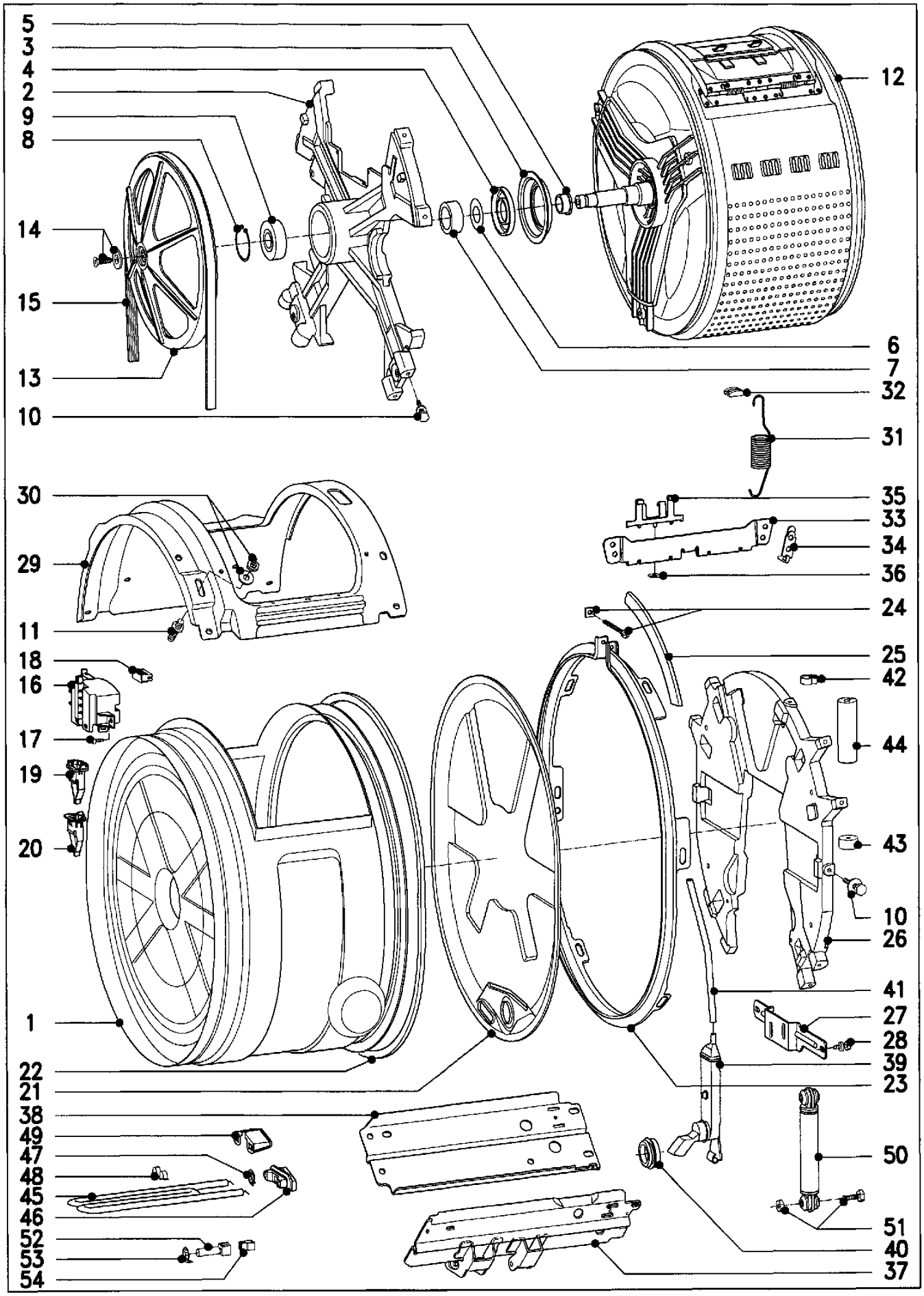
5
3
4
2
9
8
14
15
13
10
12
6
7
32
31
35
33
34
36
30
29
11
24
25
42
18
16
17
19
20
44
43
10
26
41
27
28
39
23
1
22
21
38
49
47
48
45
46
52
53
54
50
51
40
37

4622880-030

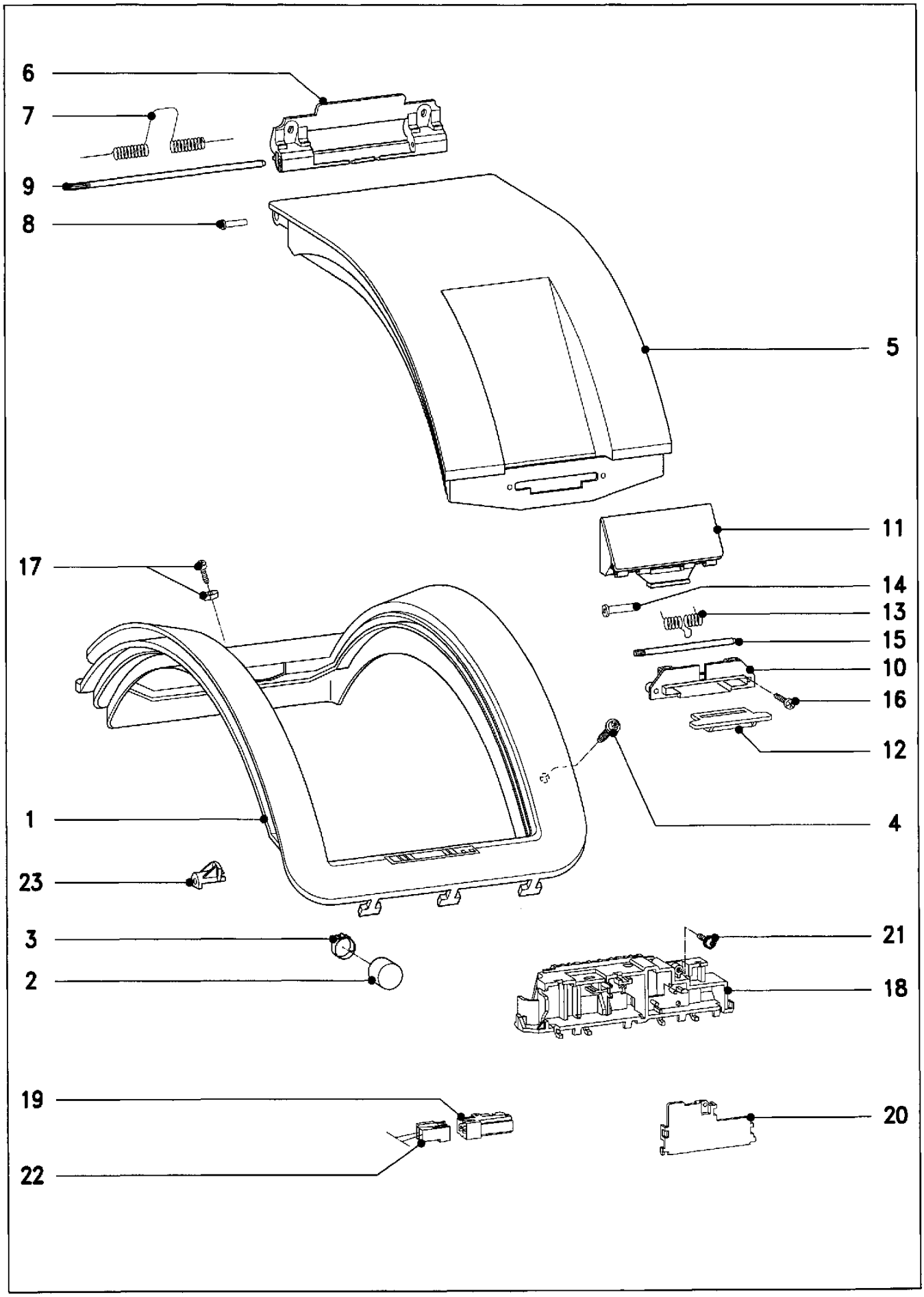

4622880–040

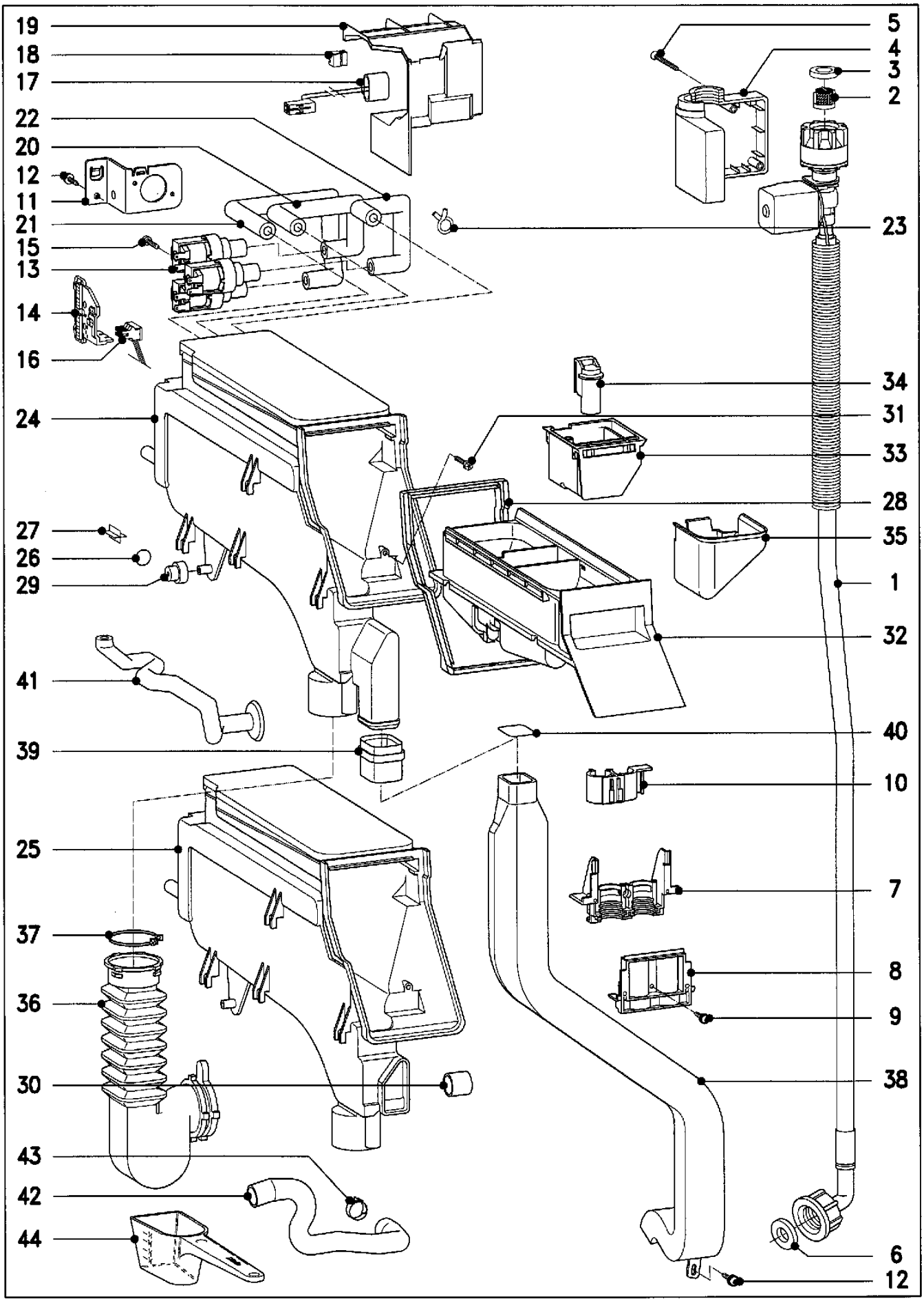
19
18
17
22
20
12
11
21
15
13
14
16
24
27
26
29
41
39
25
37
36
30
43
42
44
5
4
3
2
23
34
31
33
28
35
1
32
40
10
7
8
9
38
6
12

4622880-050

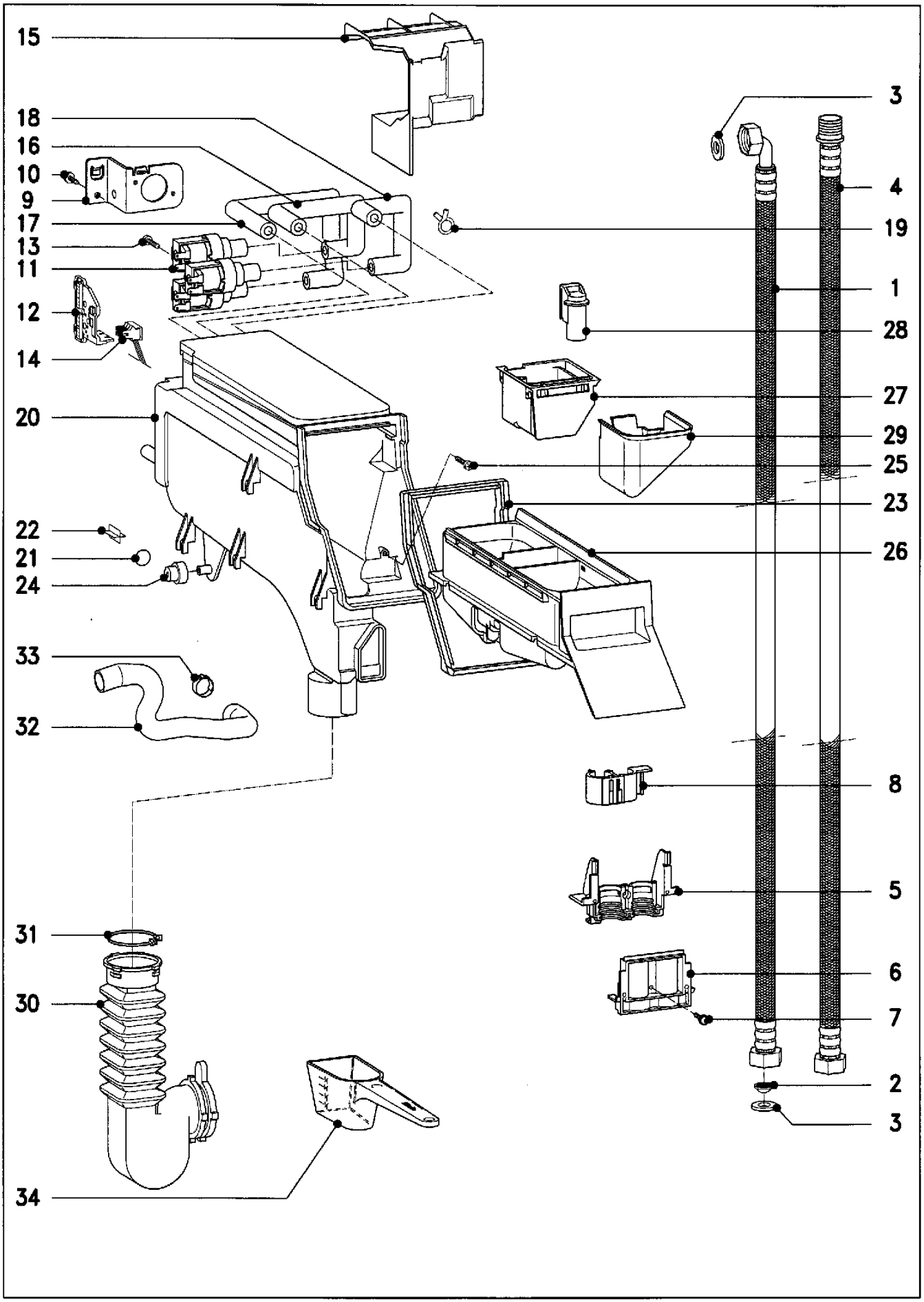
15
18
16
10
9
17
13
11
12
14
20
22
21
24
33
32
31
30
34
3
4
19
1
28
27
29
25
23
26
8
5
6
7
2
3

4622880–051

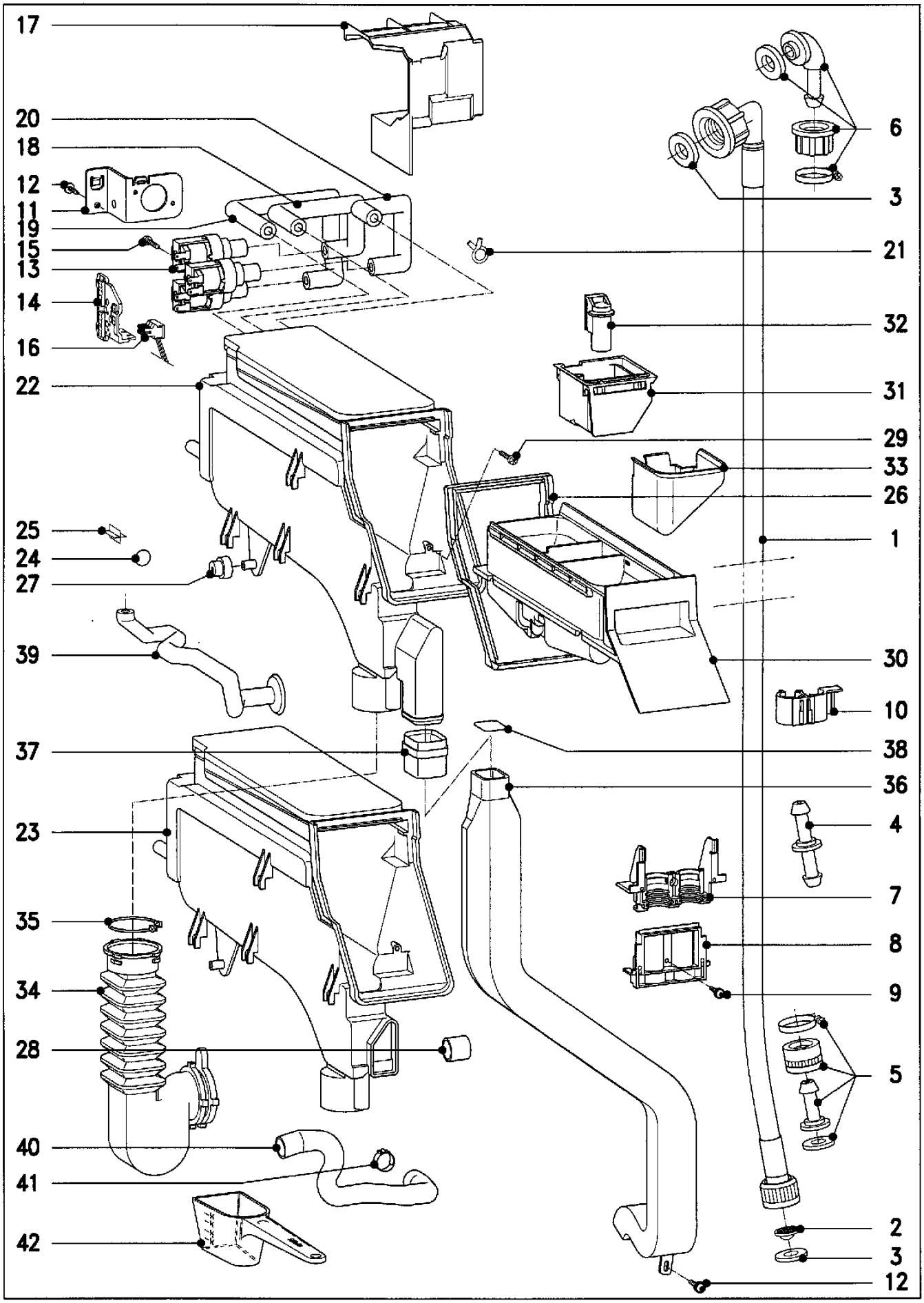
17
20
18
12
11
19
15
13
14
16
22
25
24
27
39
37
23
35
34
28
40
41
42
6
3
21
32
31
29
33
26
1
30
10
38
36
4
7
8
9
5
2
3
12

4622880–052

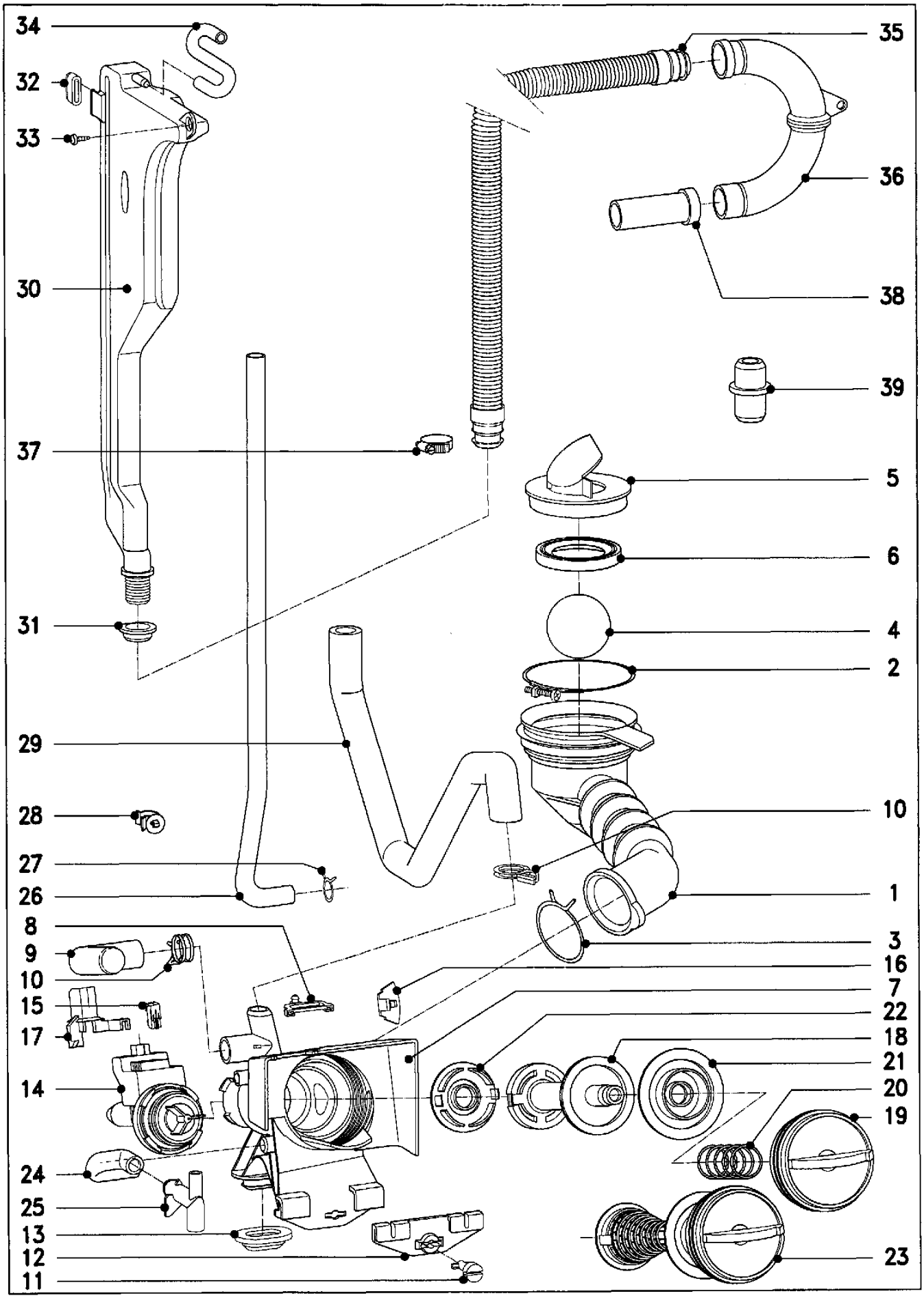
34
32
33
30
31
37
35
36
38
39
5
6
4
2
29
28
27
26
10
1
8
9
10
15
17
14
24
25
13
12
11
3
16
7
22
18
21
20
19
23

4622880-060

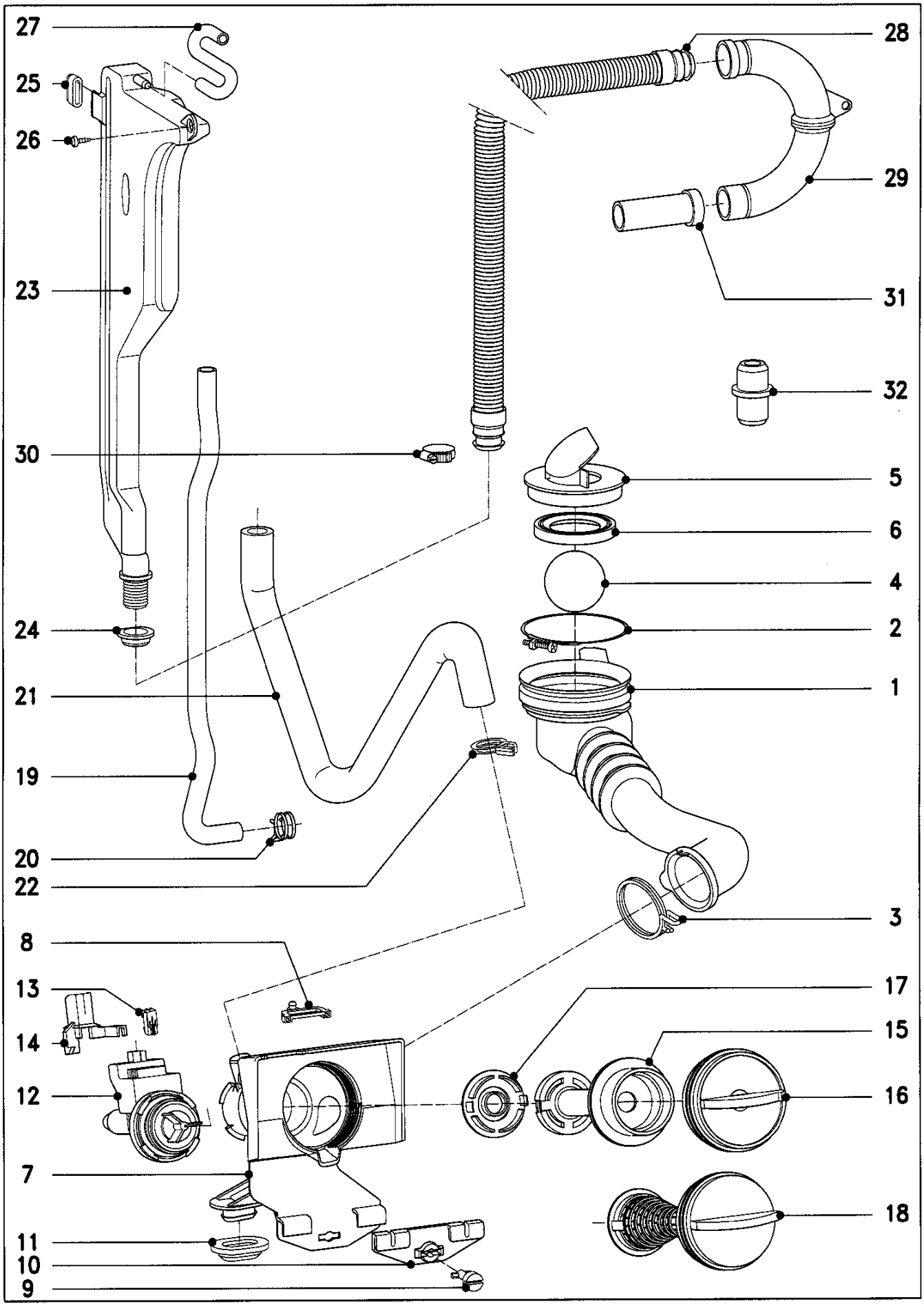
27
25
26
23
30
24
21
19
20
22
8
13
14
12
7
11
10
9
28
29
31
32
5
6
4
2
1
3
17
15
16
18

4622880–061

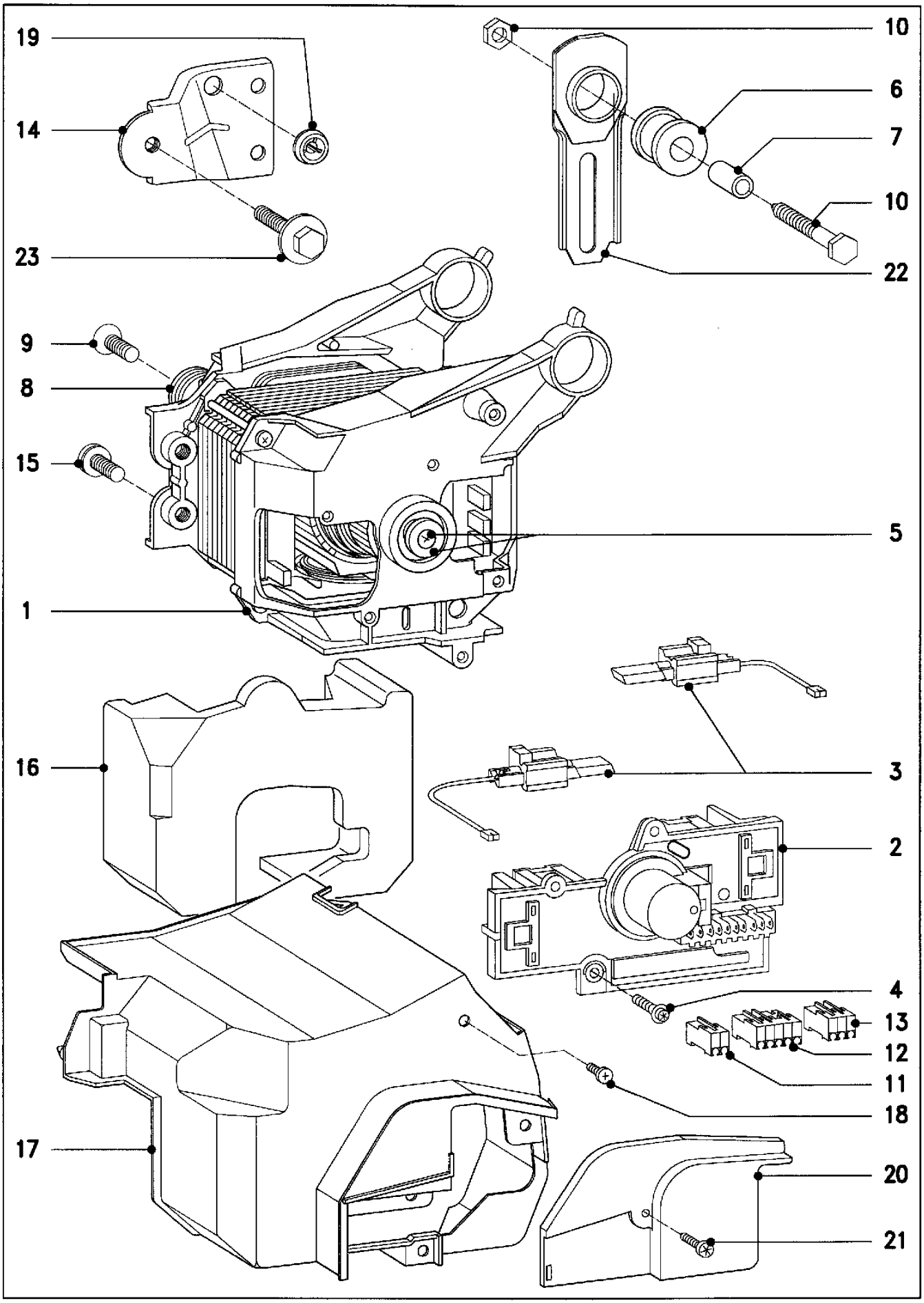

4622880–070

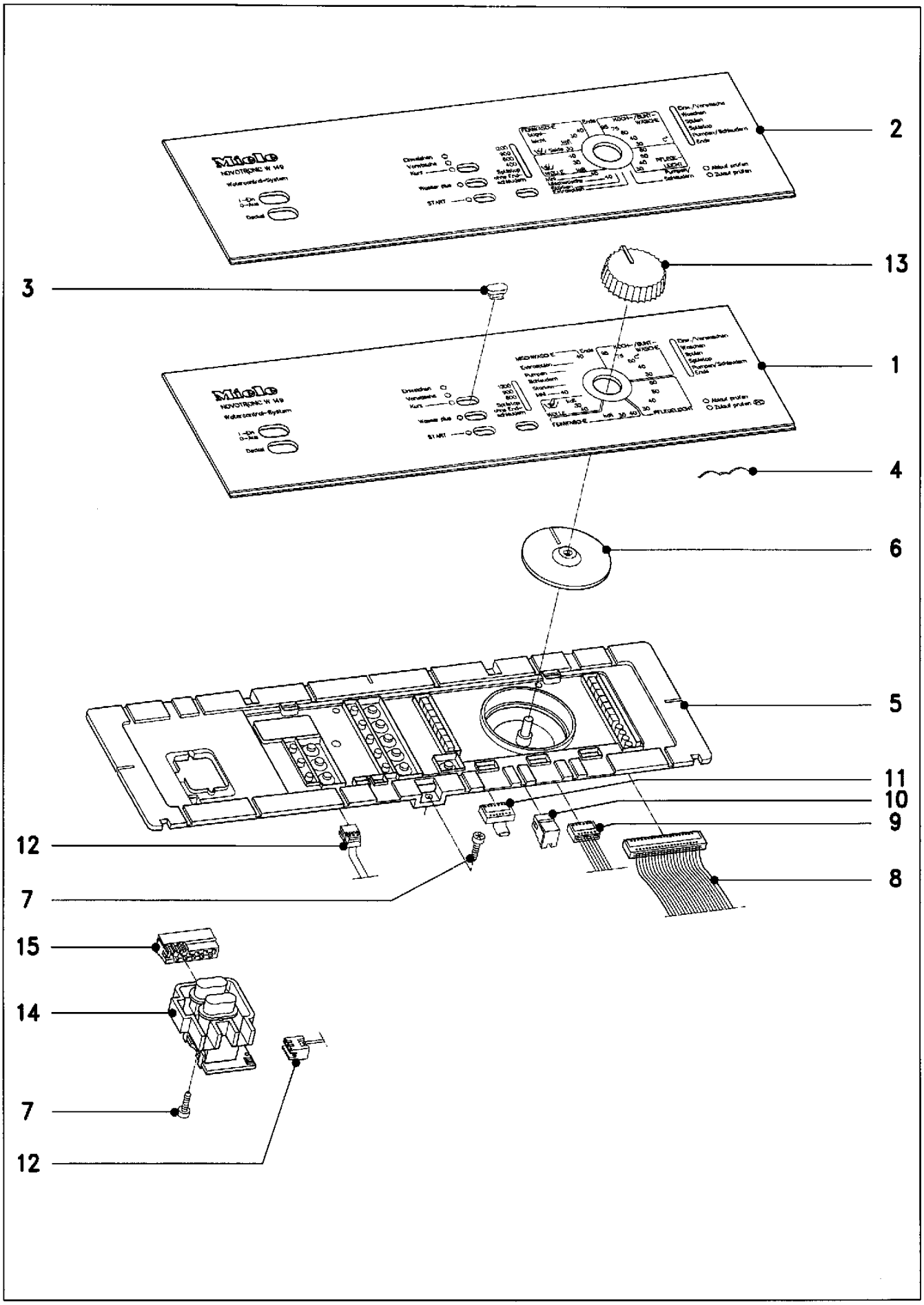

4622880–080

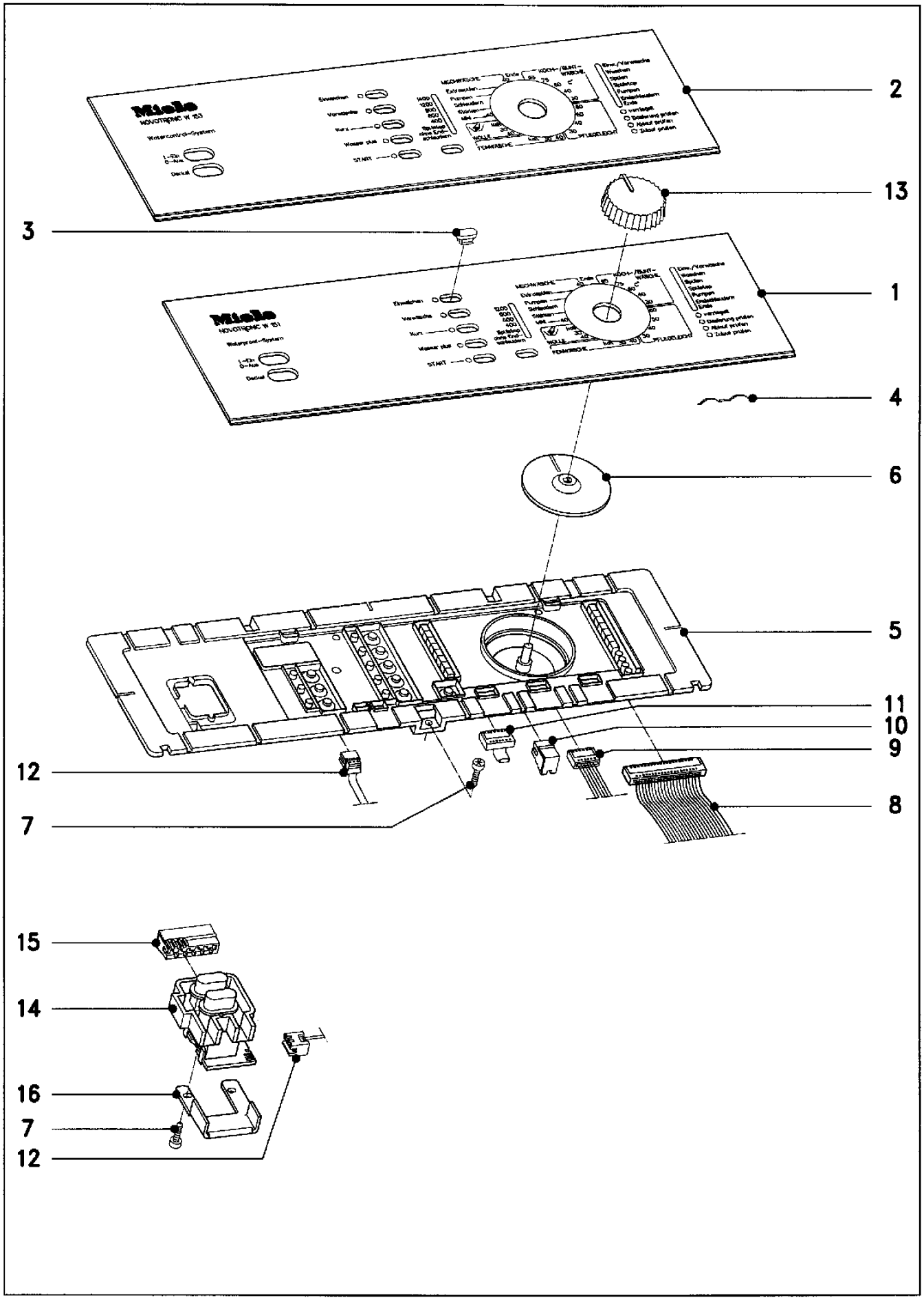

4622880-090

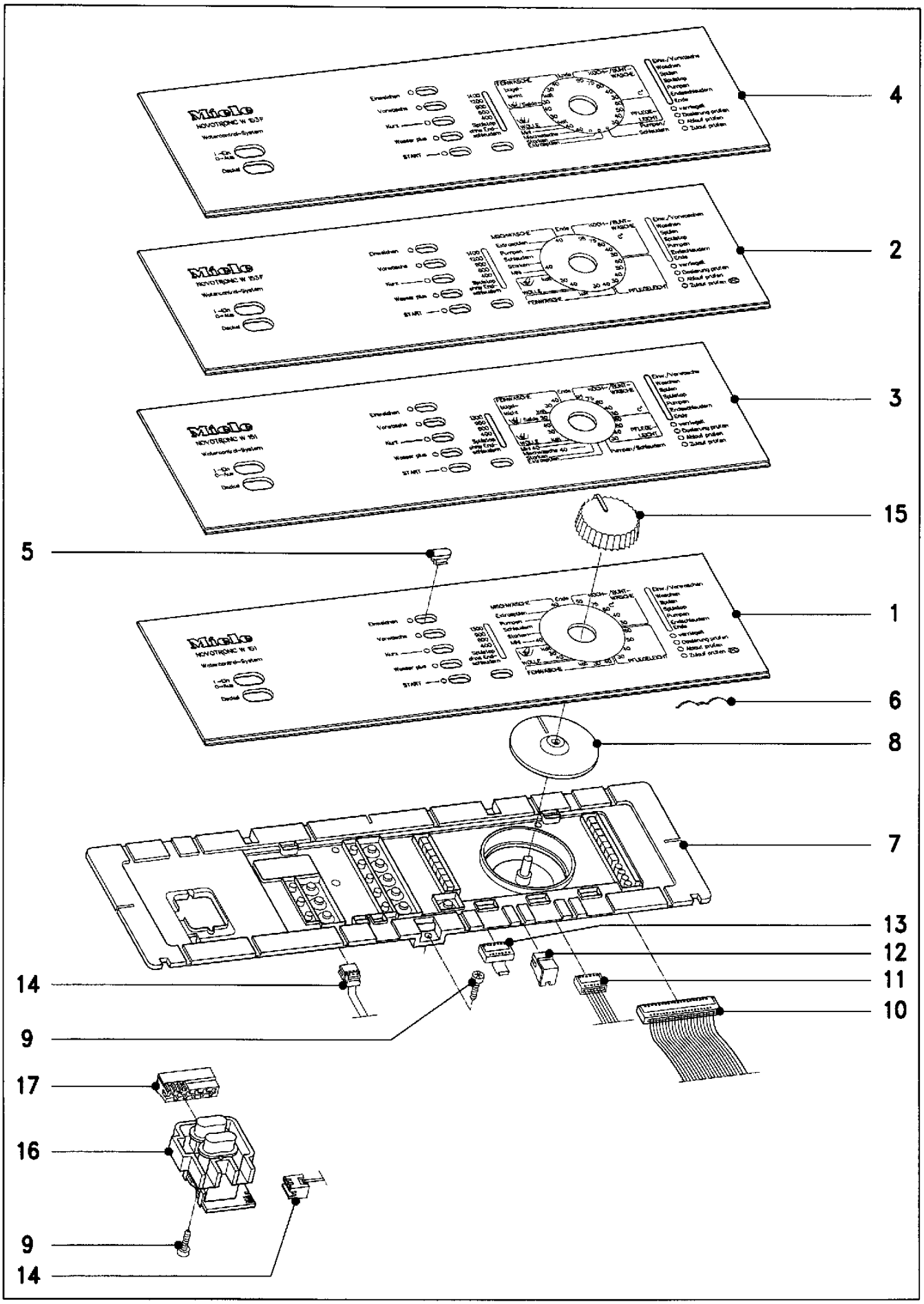

4622880-091

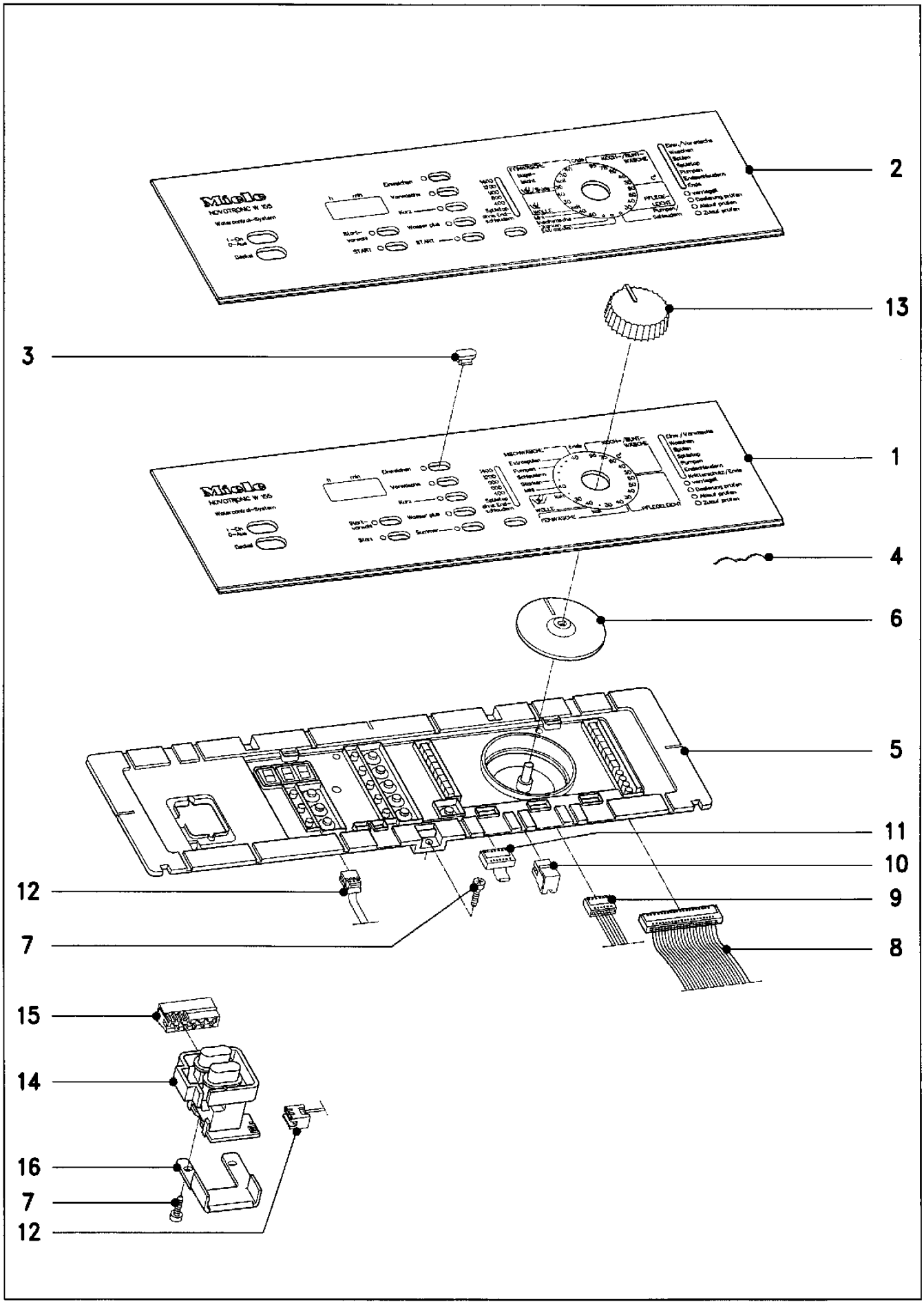

4622880-100

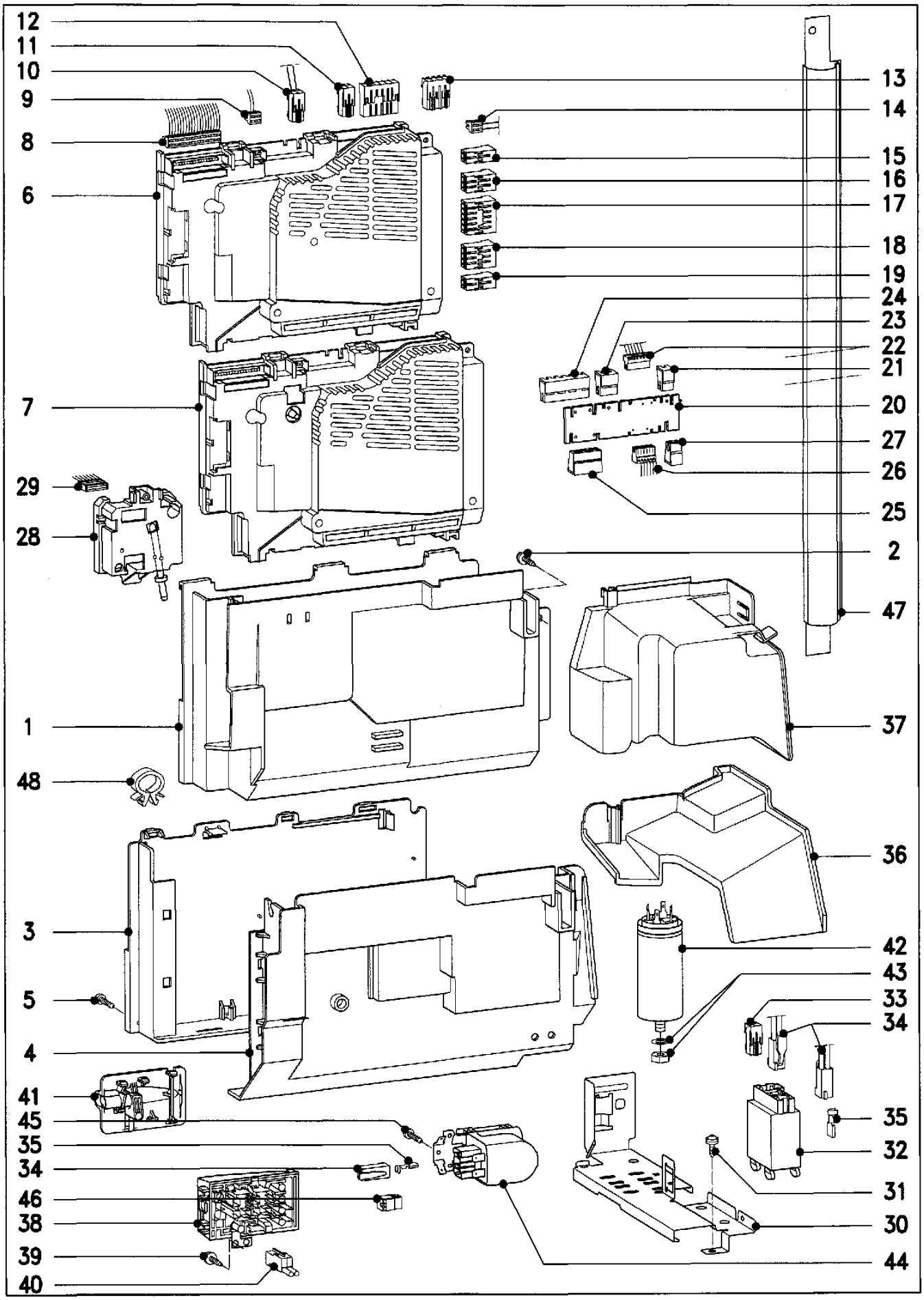
12
11
10
9
8
6
7
29
28
1
48
3
5
4
41
45
35
34
46
38
39
40
13
14
15
16
17
18
19
24
23
22
21
20
27
26
25
2
47
37
36
42
43
33
34
35
32
31
30
44

4622880-110