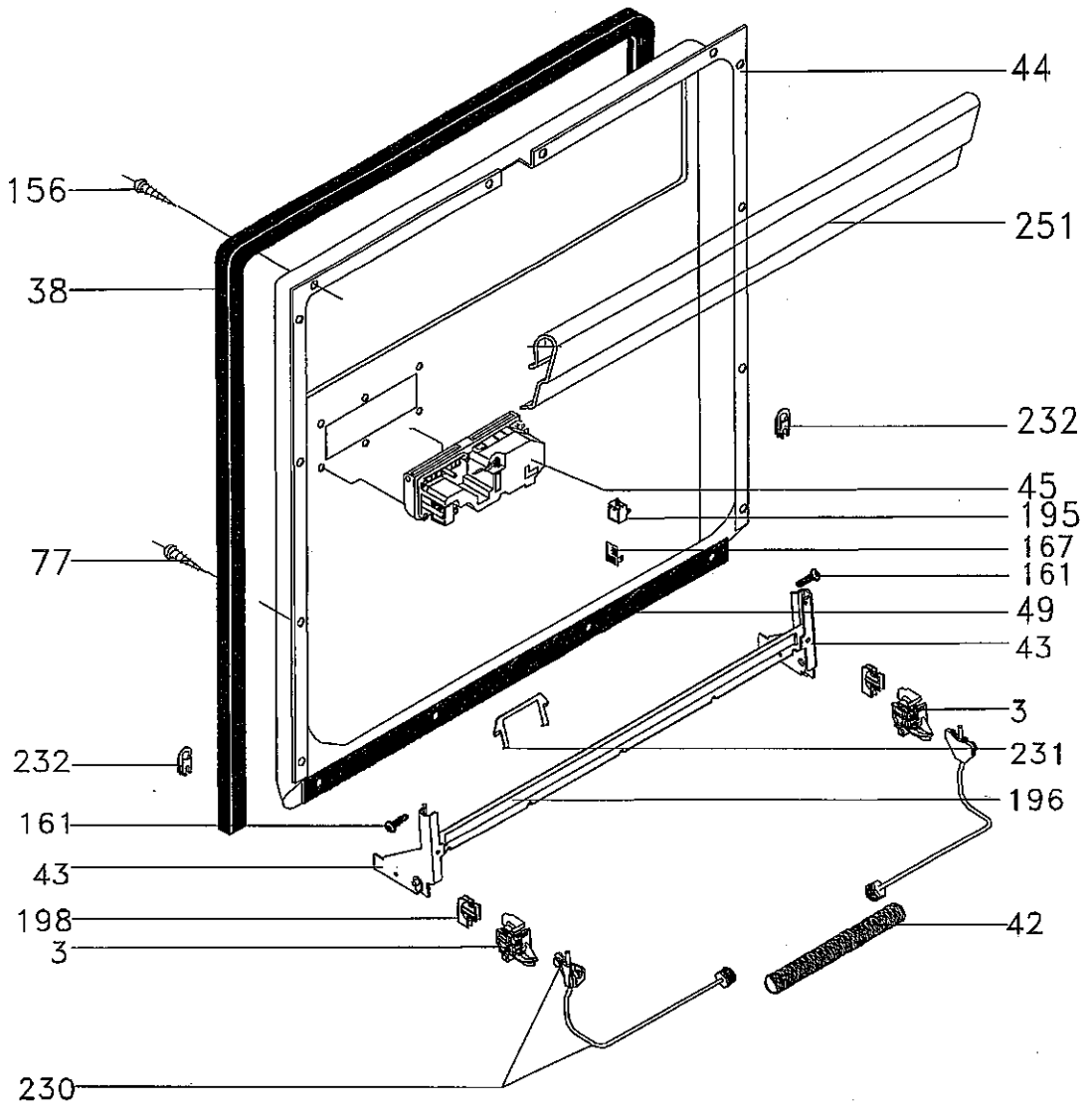
44
156
251
38
232
45
195
77
167
161
49
43
3
232
231
196
161
43
198
42
3
230

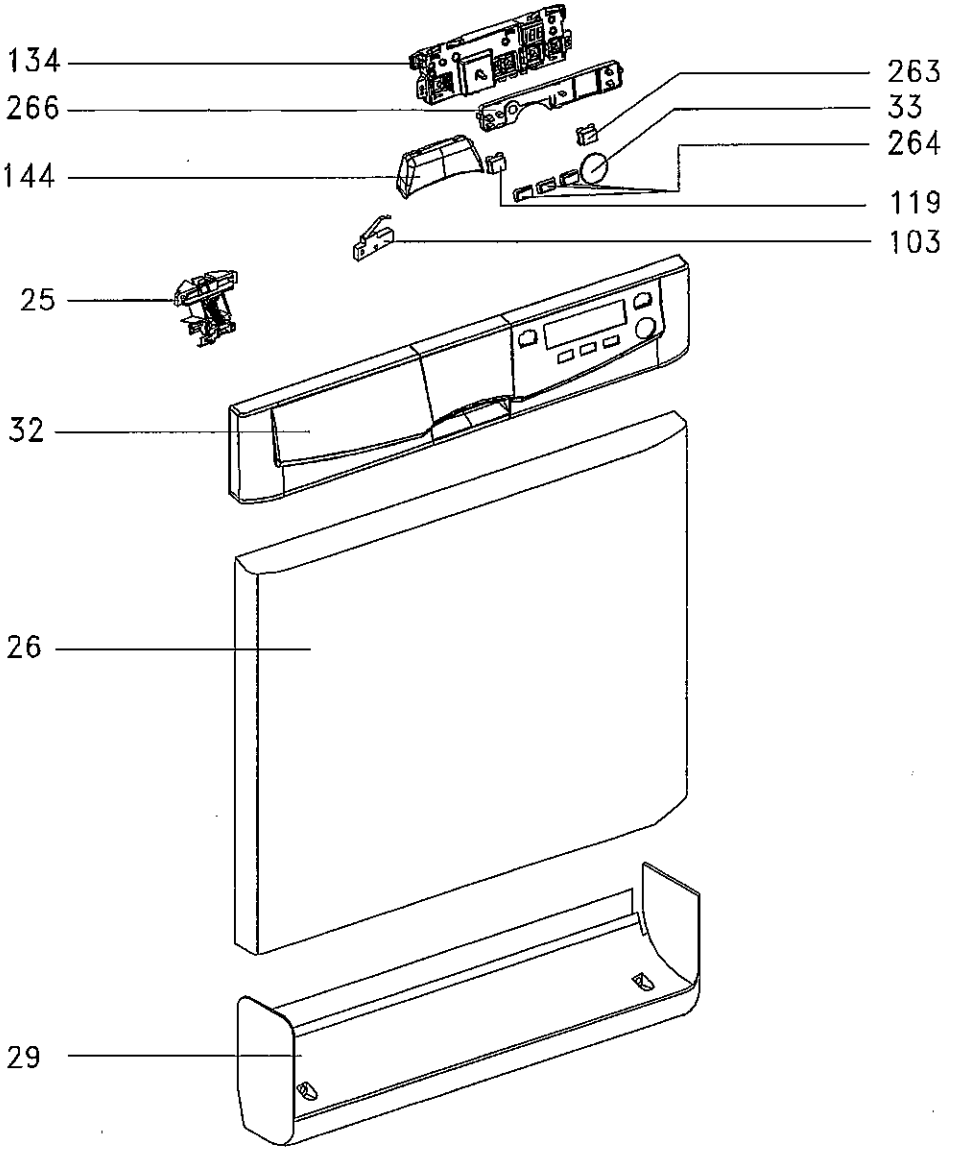
134
263
266
33
264
144
119
103
25
32
26
29

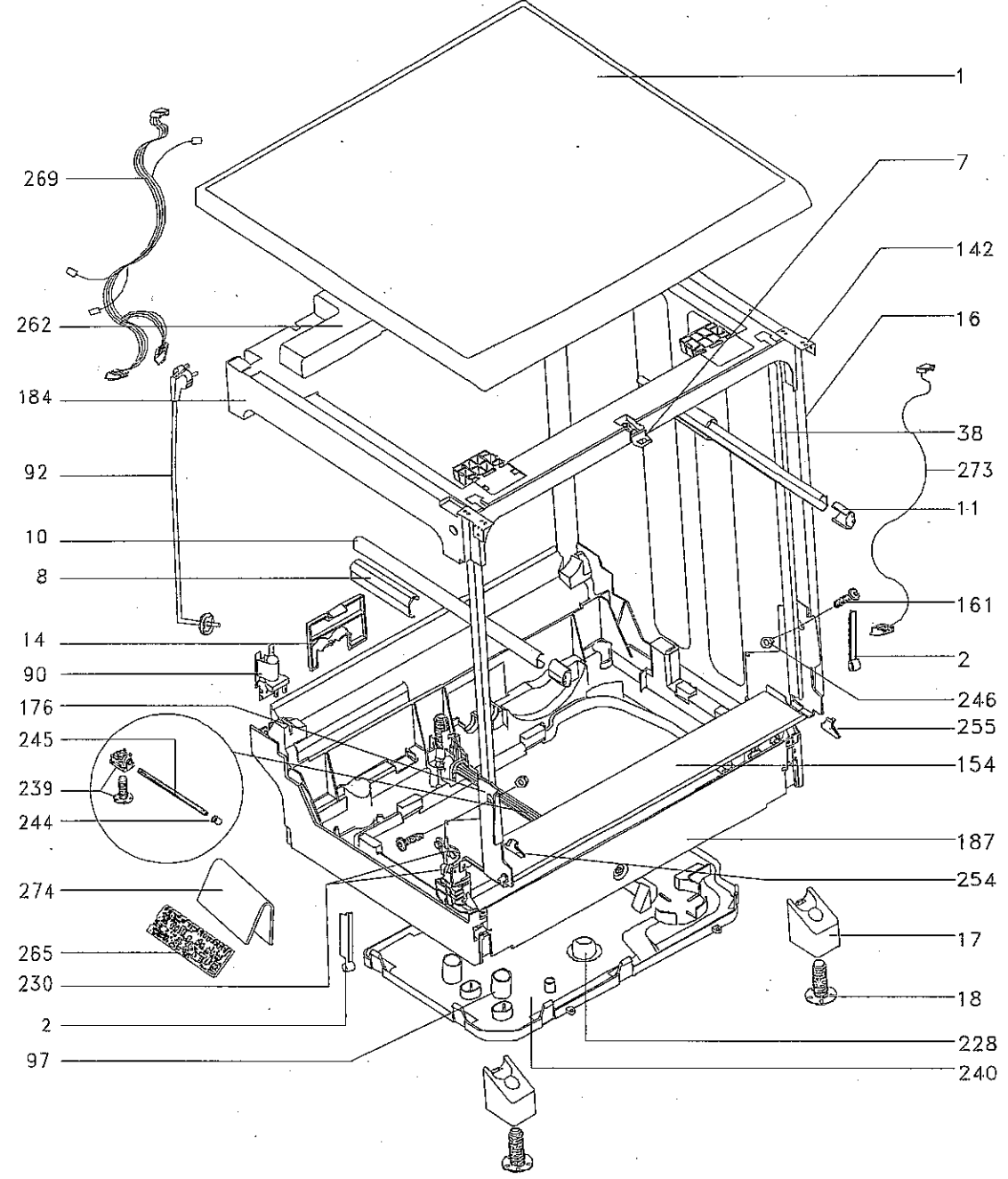
1
7
142
16
38
273
11
161
2
246
255
154
187
254
17
18
228
240
269
262
184
92
10
8
14
90
176
245
239
244
274
265
230
2
97

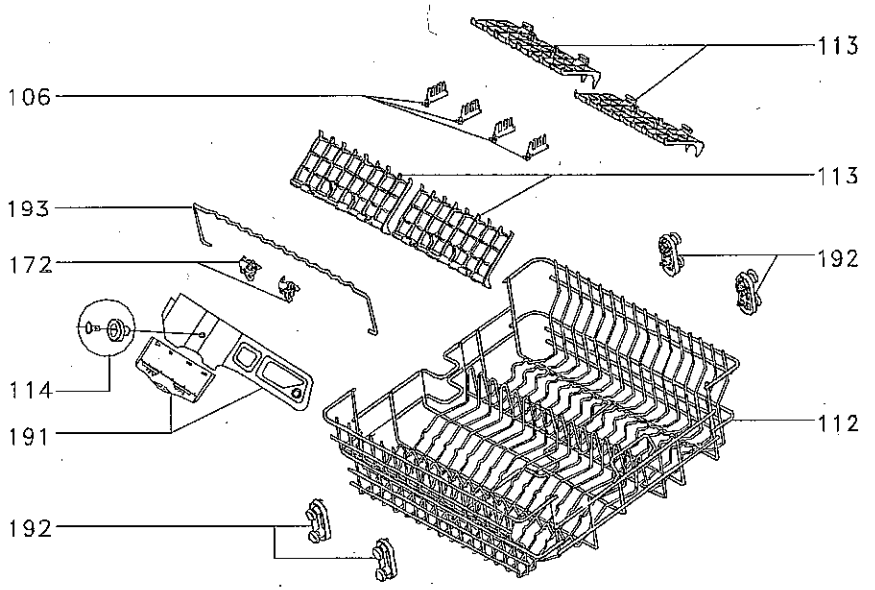
113
106
113
193
192
172
114
191
112
192

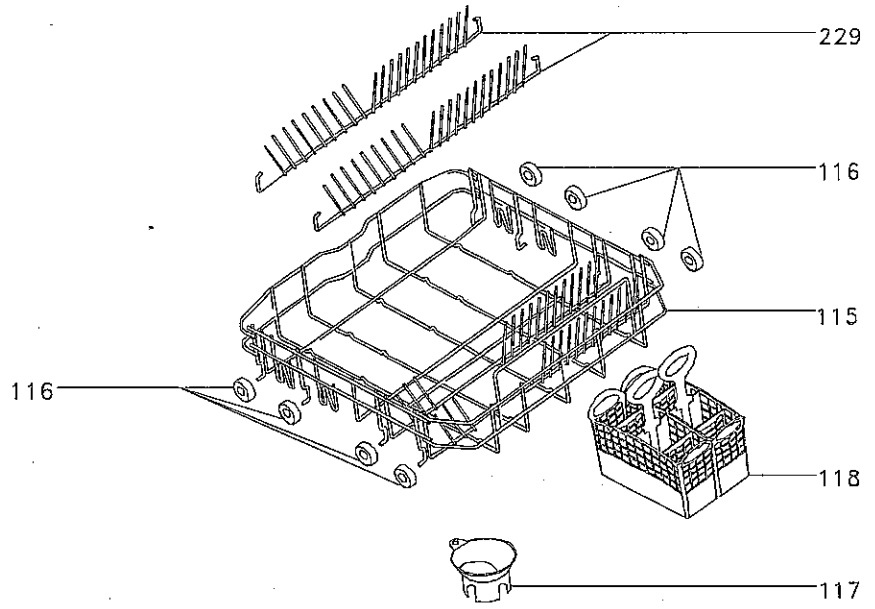
229
116
115
116
118
117

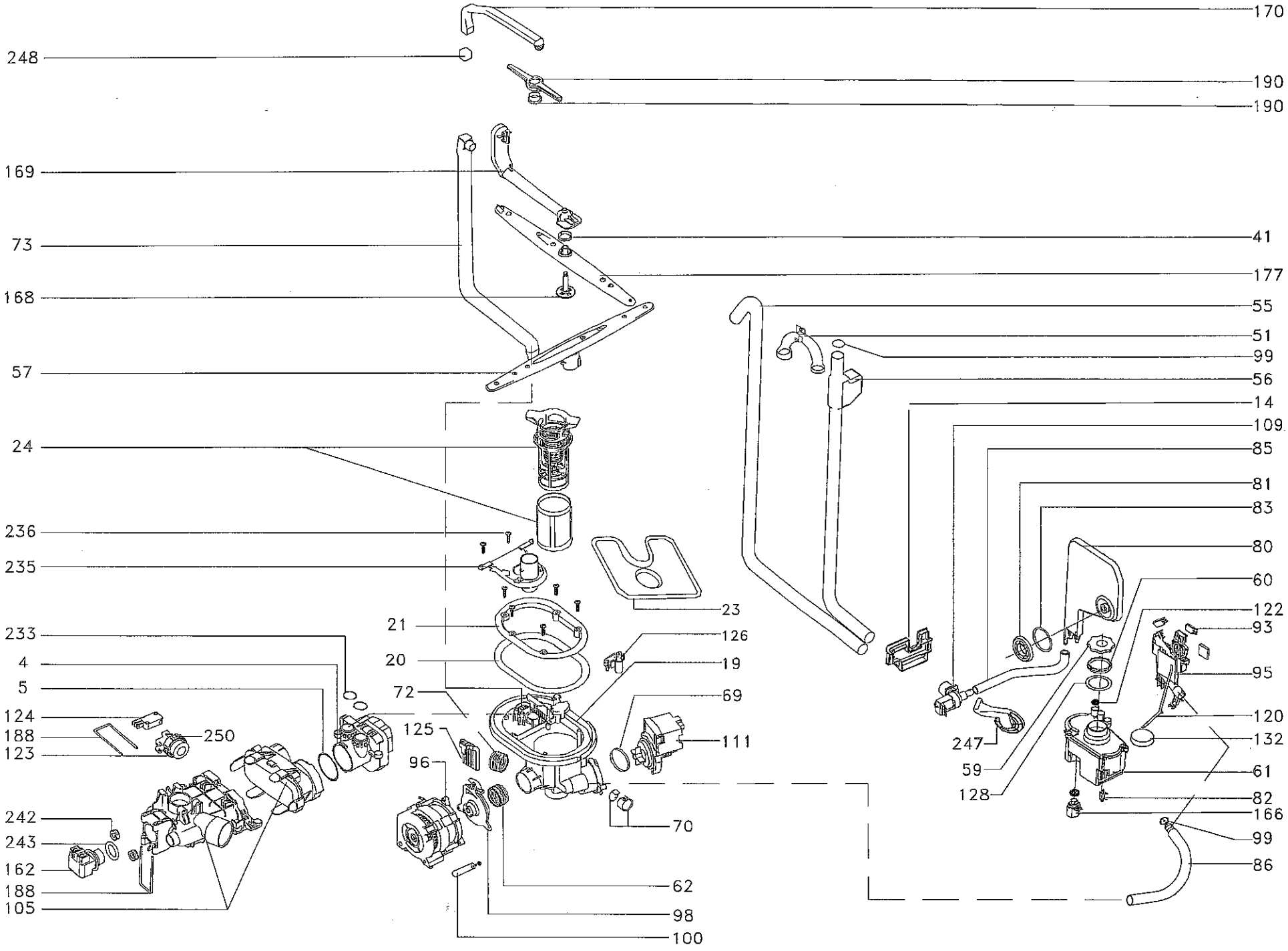
170
248
190
190
169
73
41
177
168
55
51
99
57
56
14
109
24
85
81
83
236
80
235
60
23
122
21
93
233
126
20
19
95
4
5
72
69
124
120
188
250
125
111
132
123
247
96
59
61
128
82
242
166
70
243
99
162
86
188
62
105
98
100