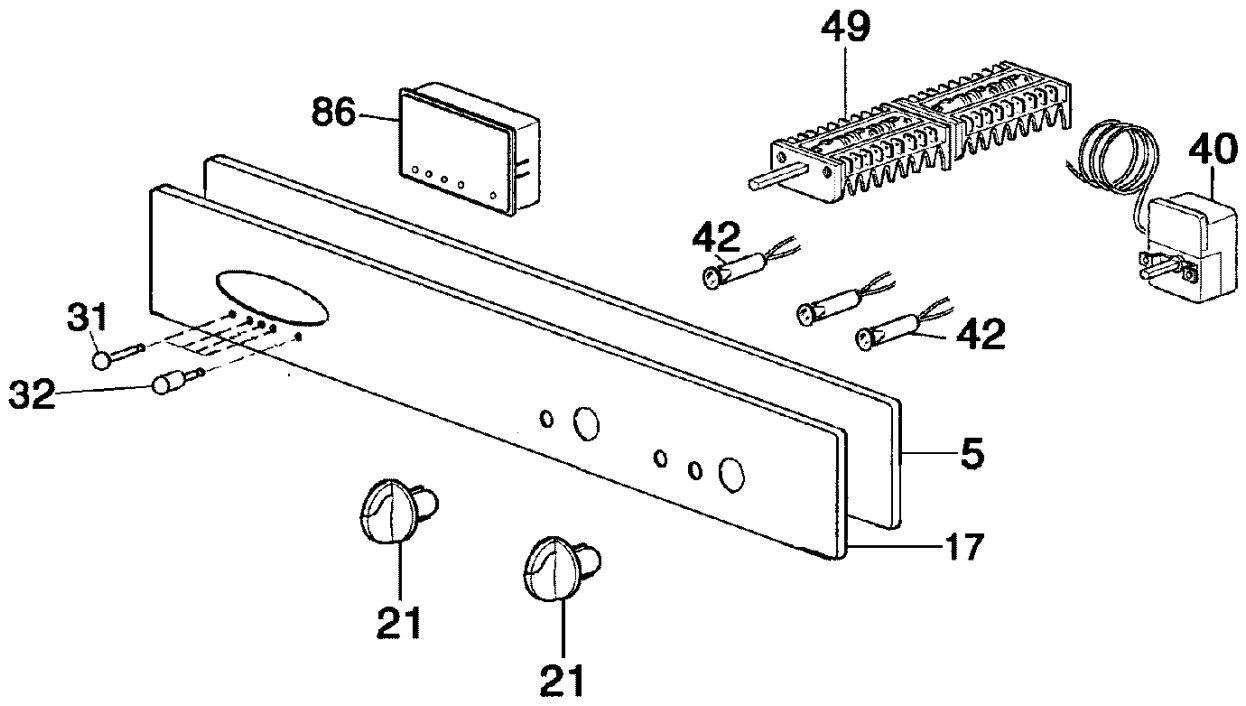

NREa002

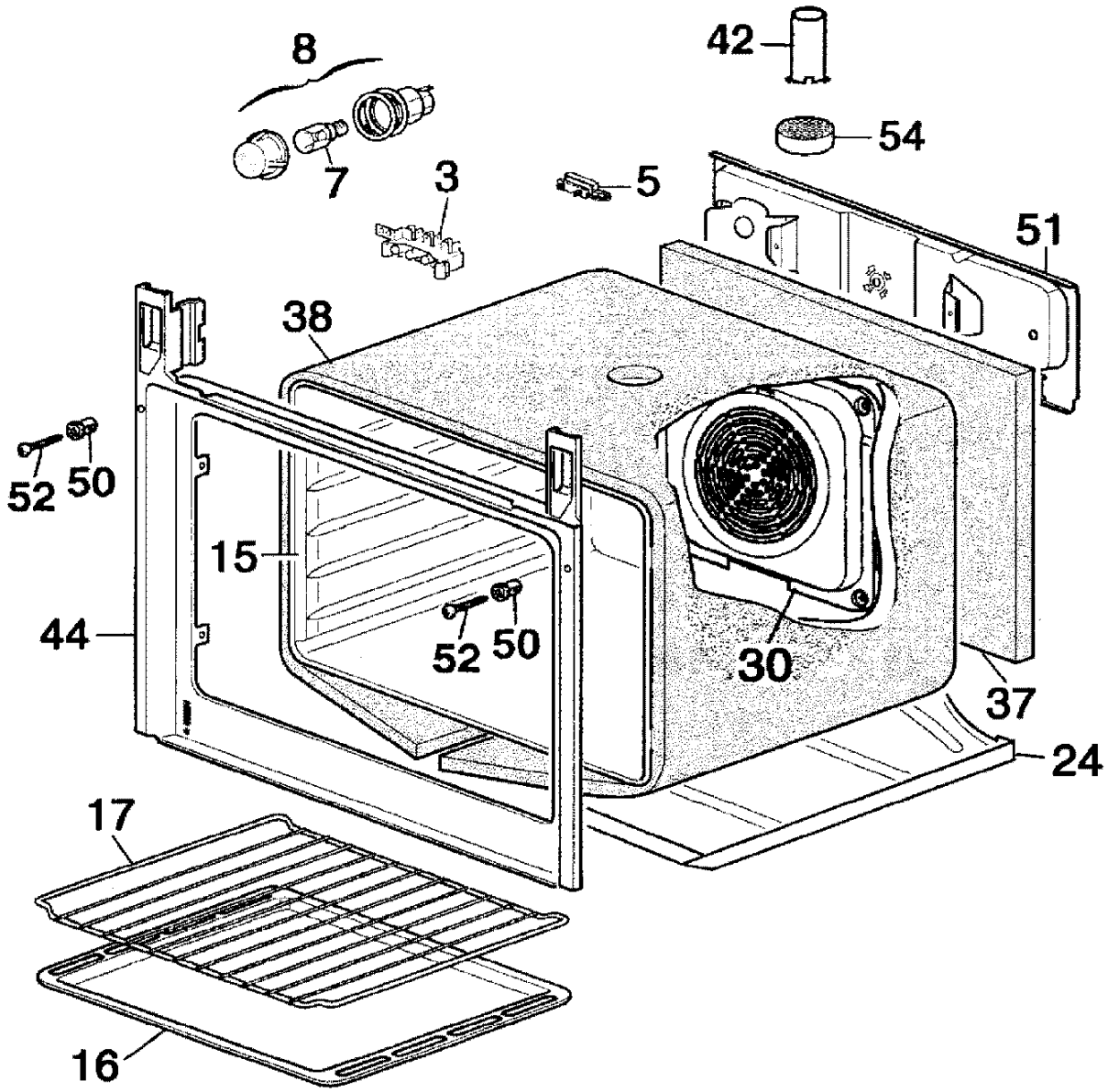

NREb006

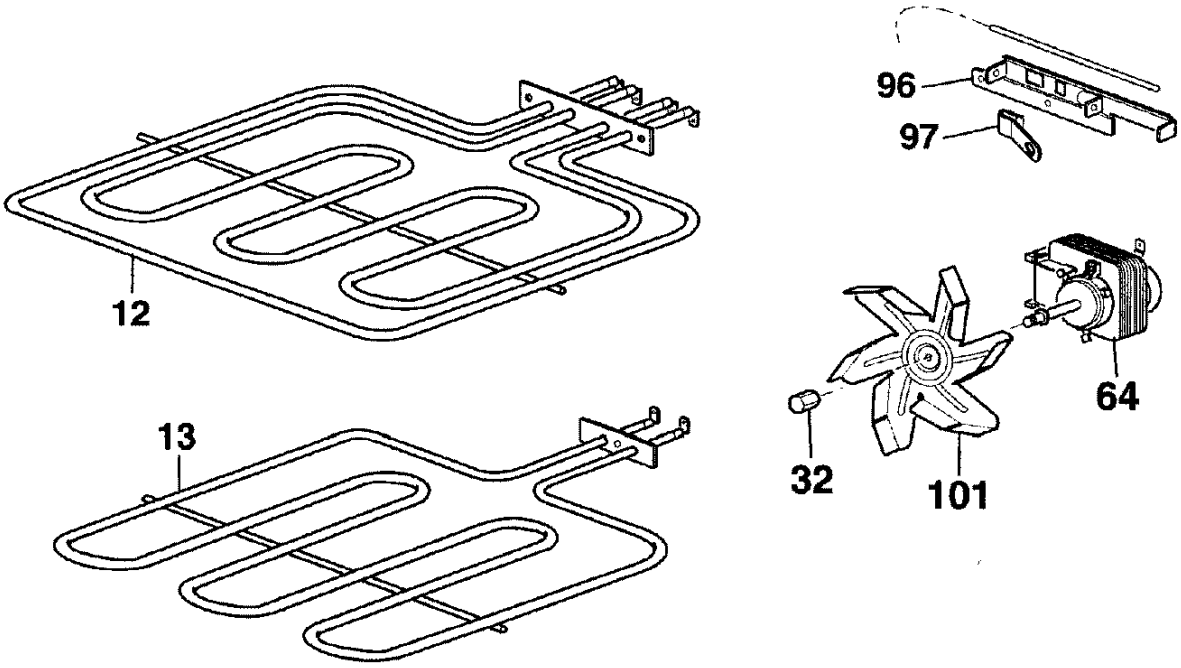

NREc002

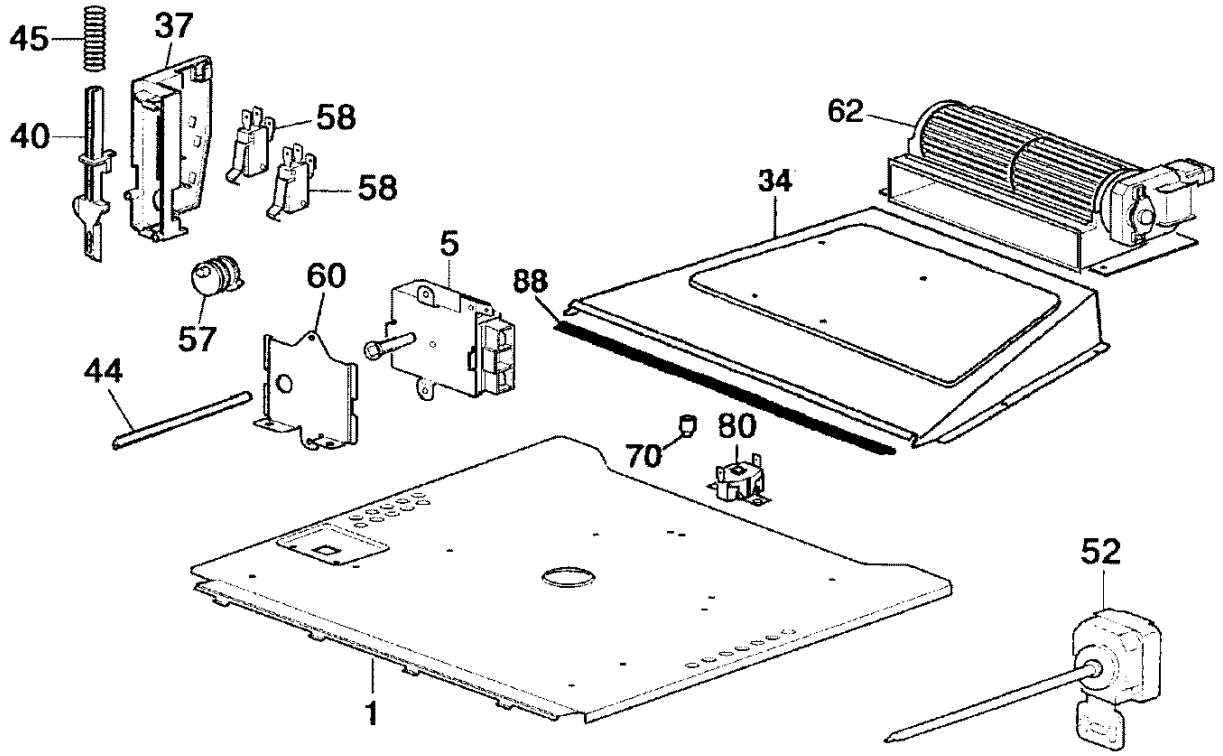

NREd002

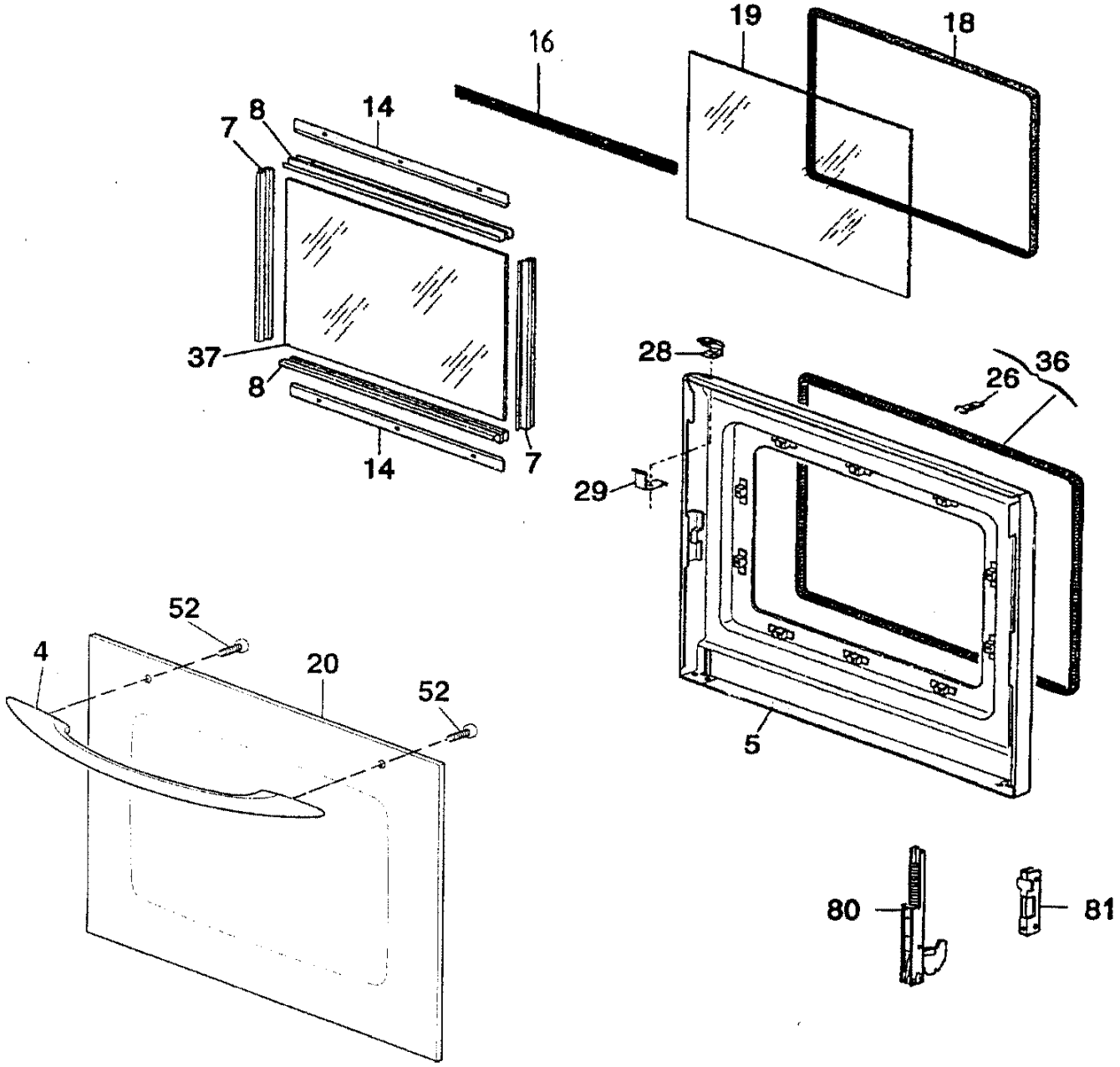

NREe001

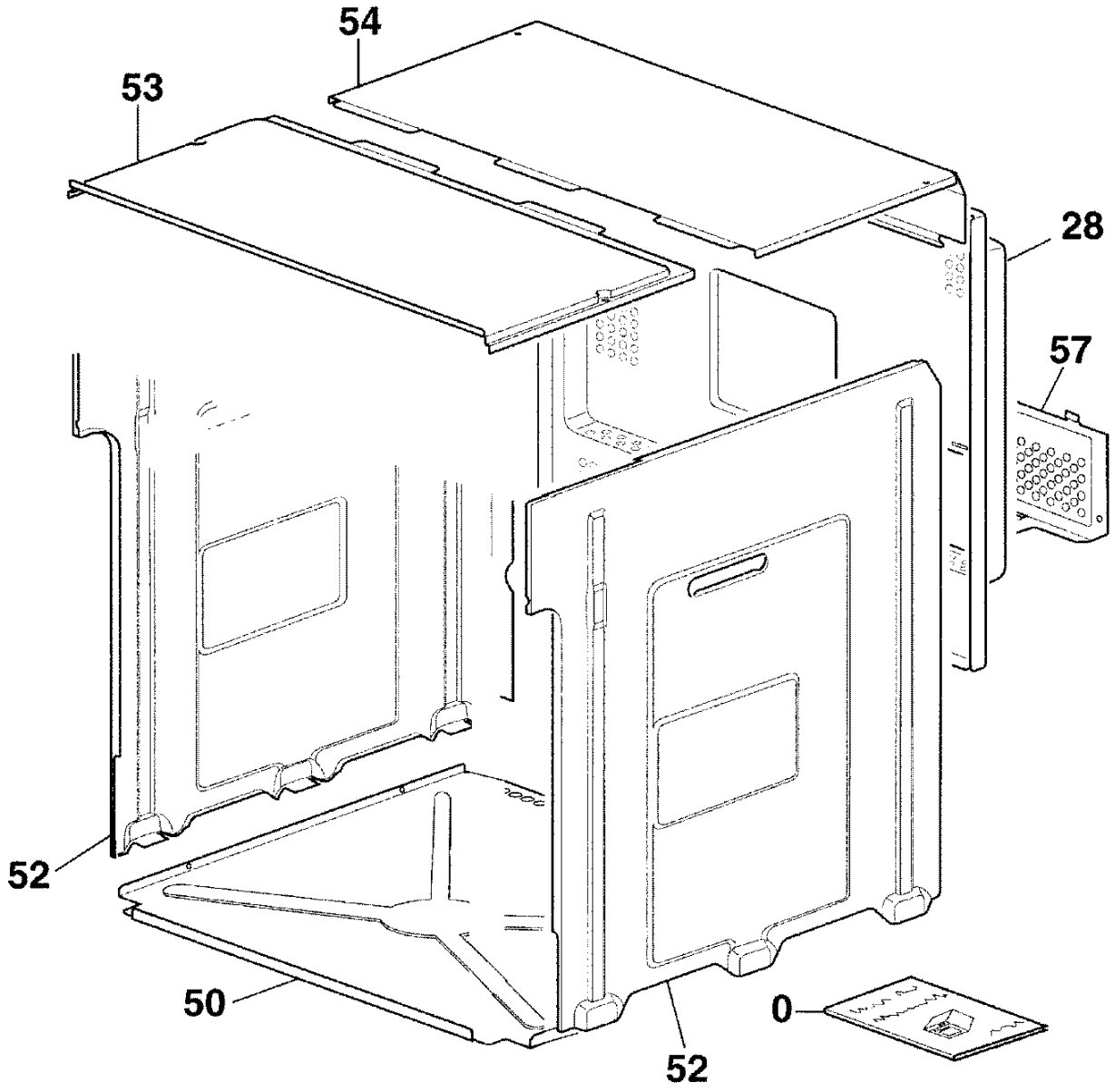

NREf001

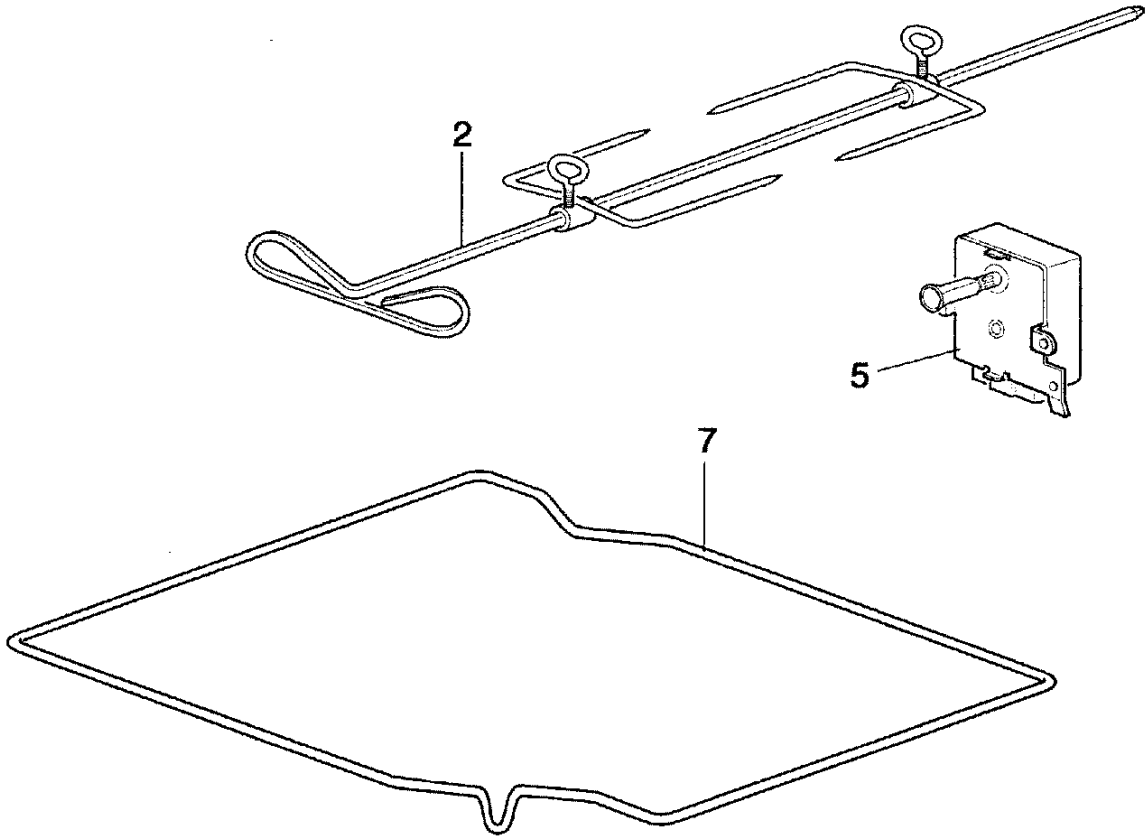

NRSTg1