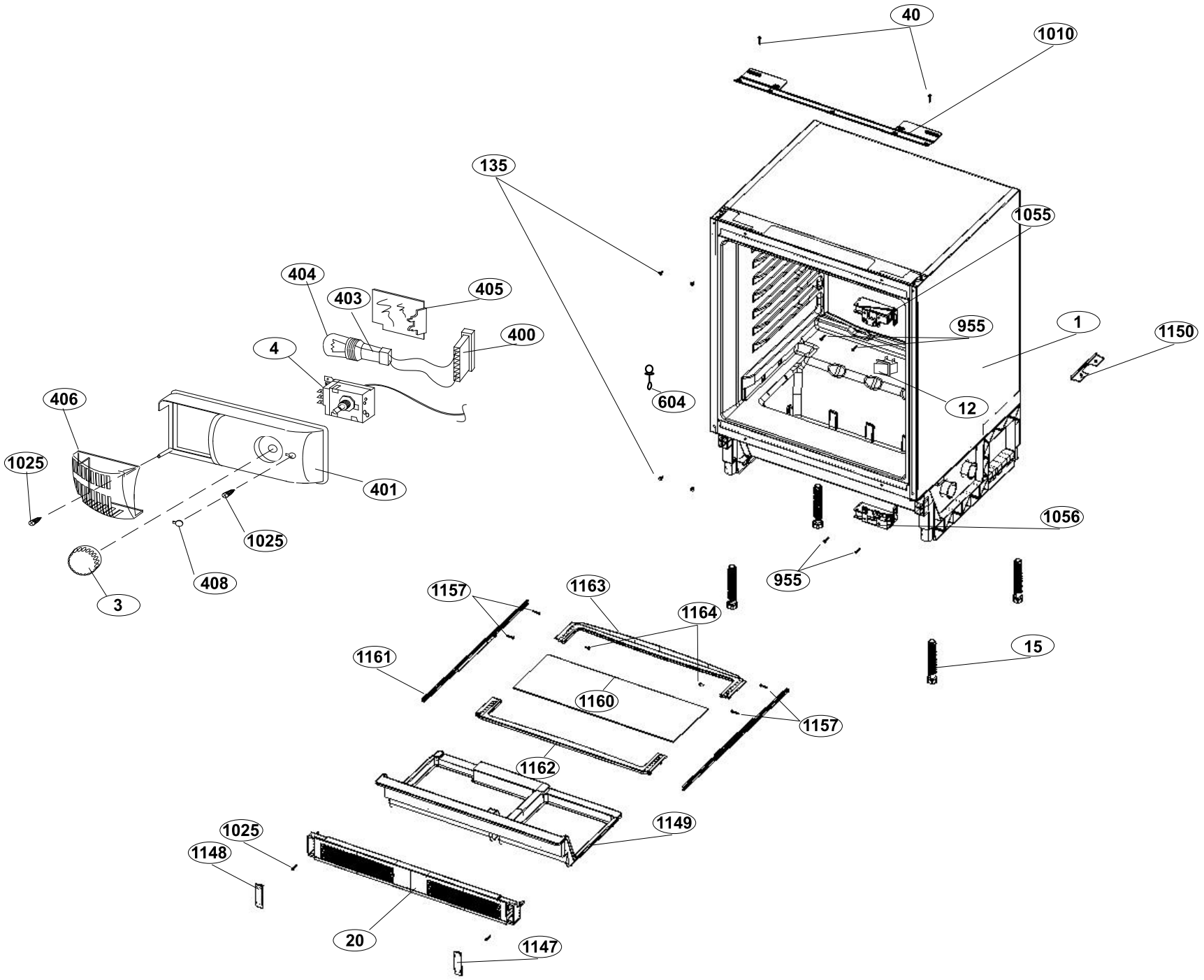

ÇİZEN: MURAT ÖZDEN	TARİH:07.08.2006	ONAY: ALPER MİRZA	İLGİLİ MODELLER: B-110 GÖVDE GRUBU	RESİM NO: 671	REVİZYON: 00	REV. TARİHİ: