1) 04 2309
2) 02 5350
3) 27 3073
15 5272
Triac-Motorleistung

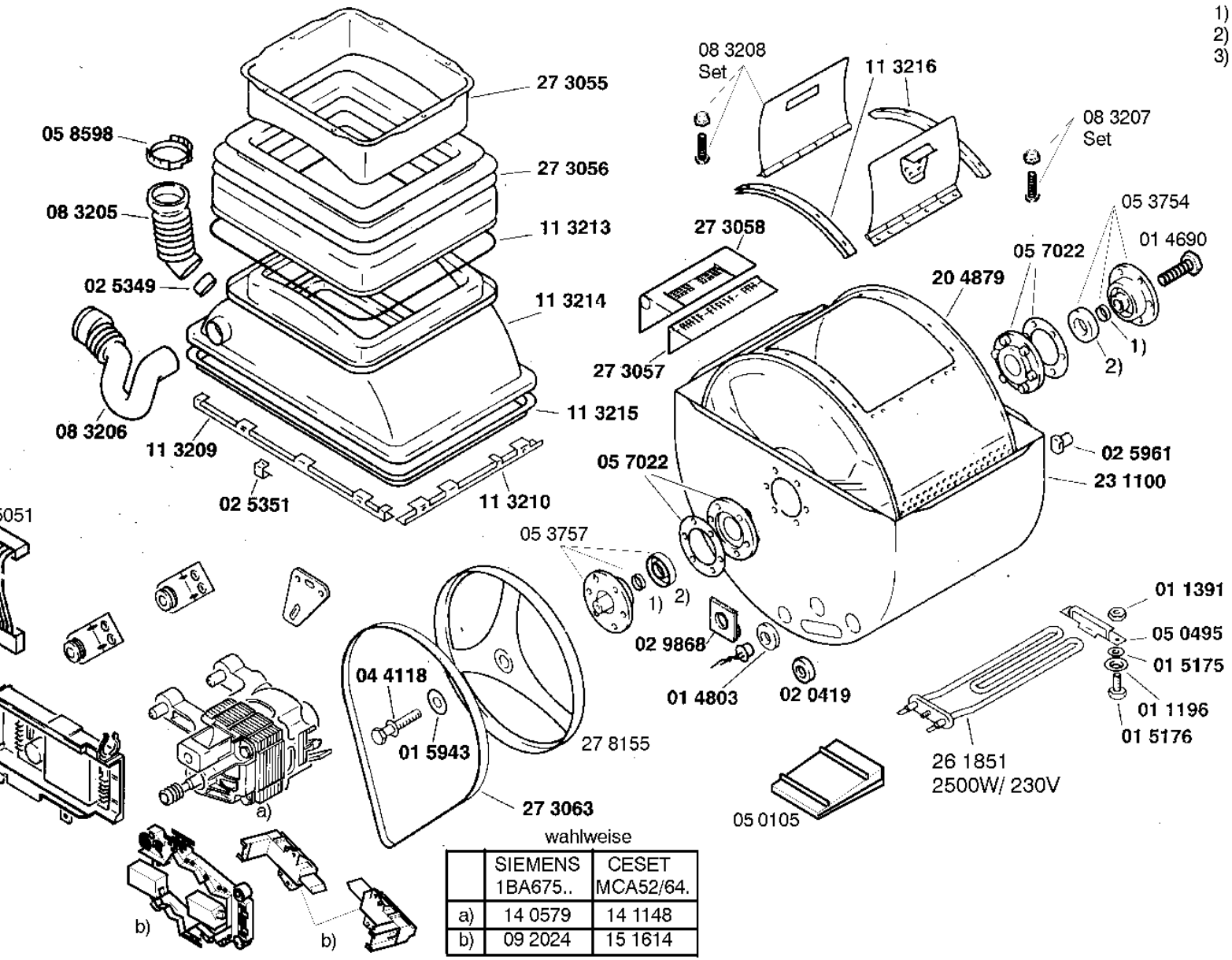

wahlweise

	SIEMENS 1BA675..	CESET MCA52/64.
a)	14 0579	14 1148
b)	09 2024	15 1614