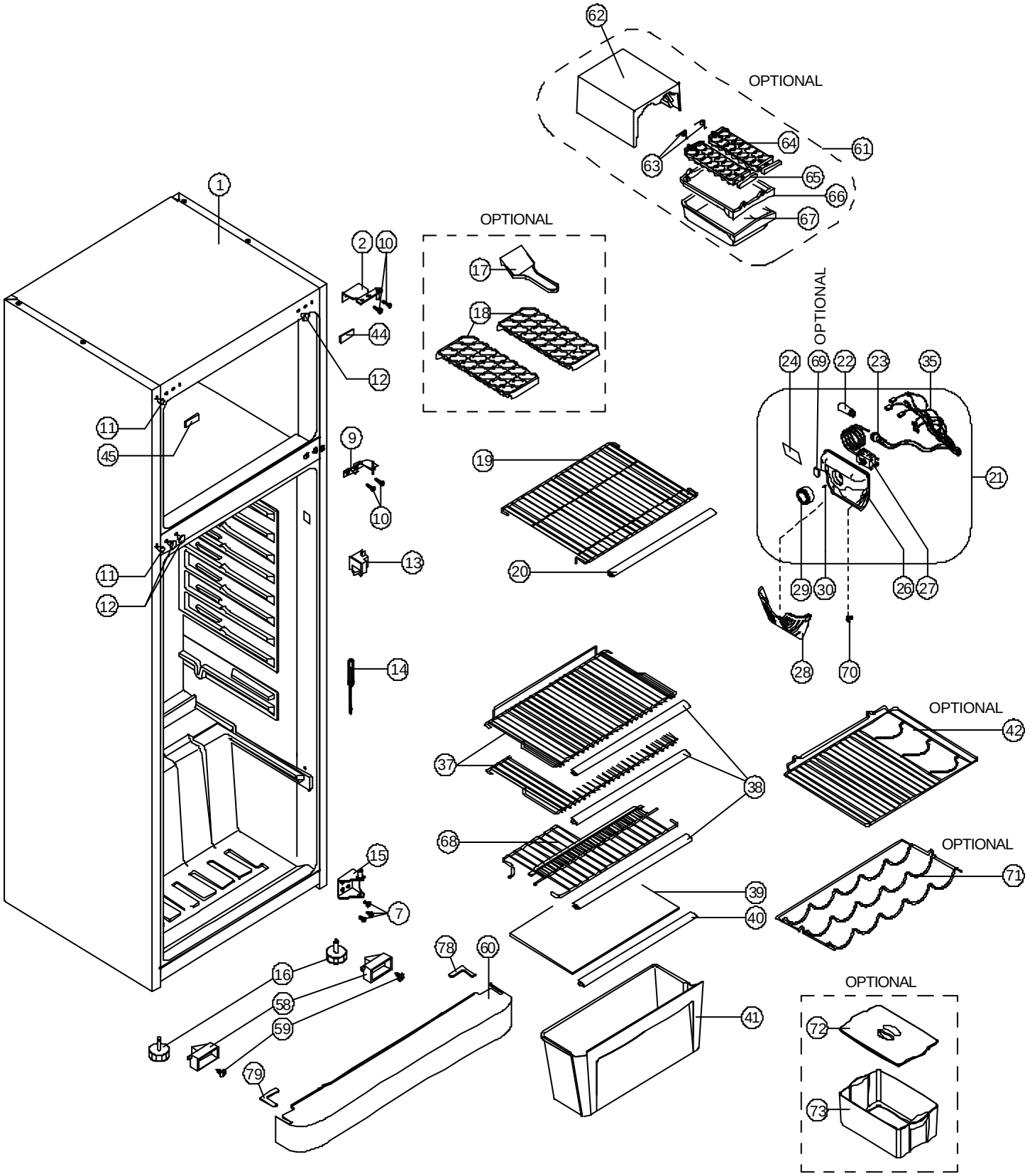
OPTIONAL
OPTIONAL
OPTIONAL
OPTIONAL
OPTIONAL
OPTIONAL
1
2
10
44
12
11
45
9
10
11
12
13
14
15
7
16
58
59
79
78
60
17
18
19
20
62
63
64
61
65
66
67
24
69
22
23
35
21
29
30
26
27
28
70
37
38
68
39
40
41
42
71
72
73

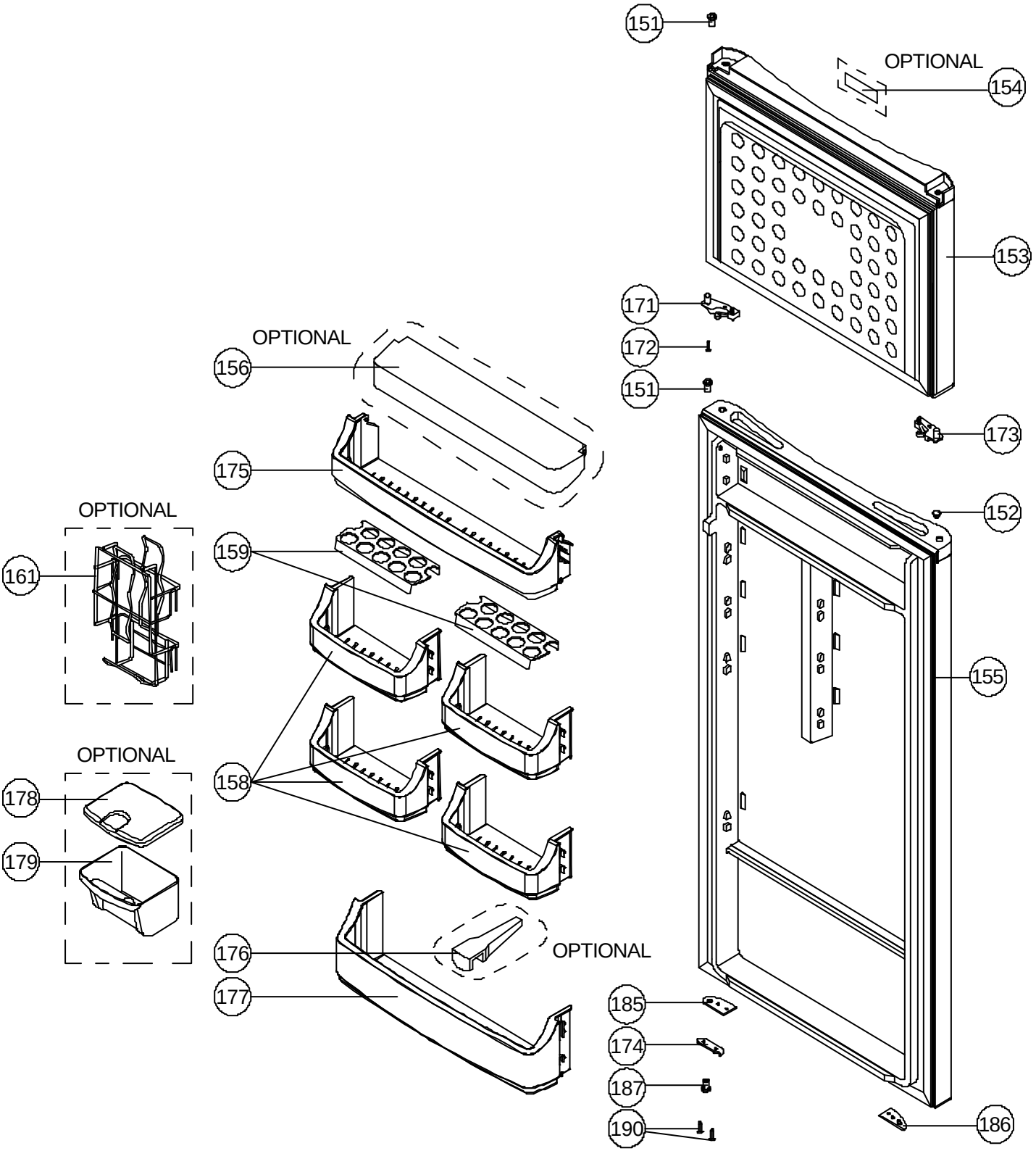
151
OPTIONAL
154
153
171
172
151
173
152
155
186
OPTIONAL
156
175
159
158
OPTIONAL
161
OPTIONAL
178
179
176
177
OPTIONAL
185
174
187
190

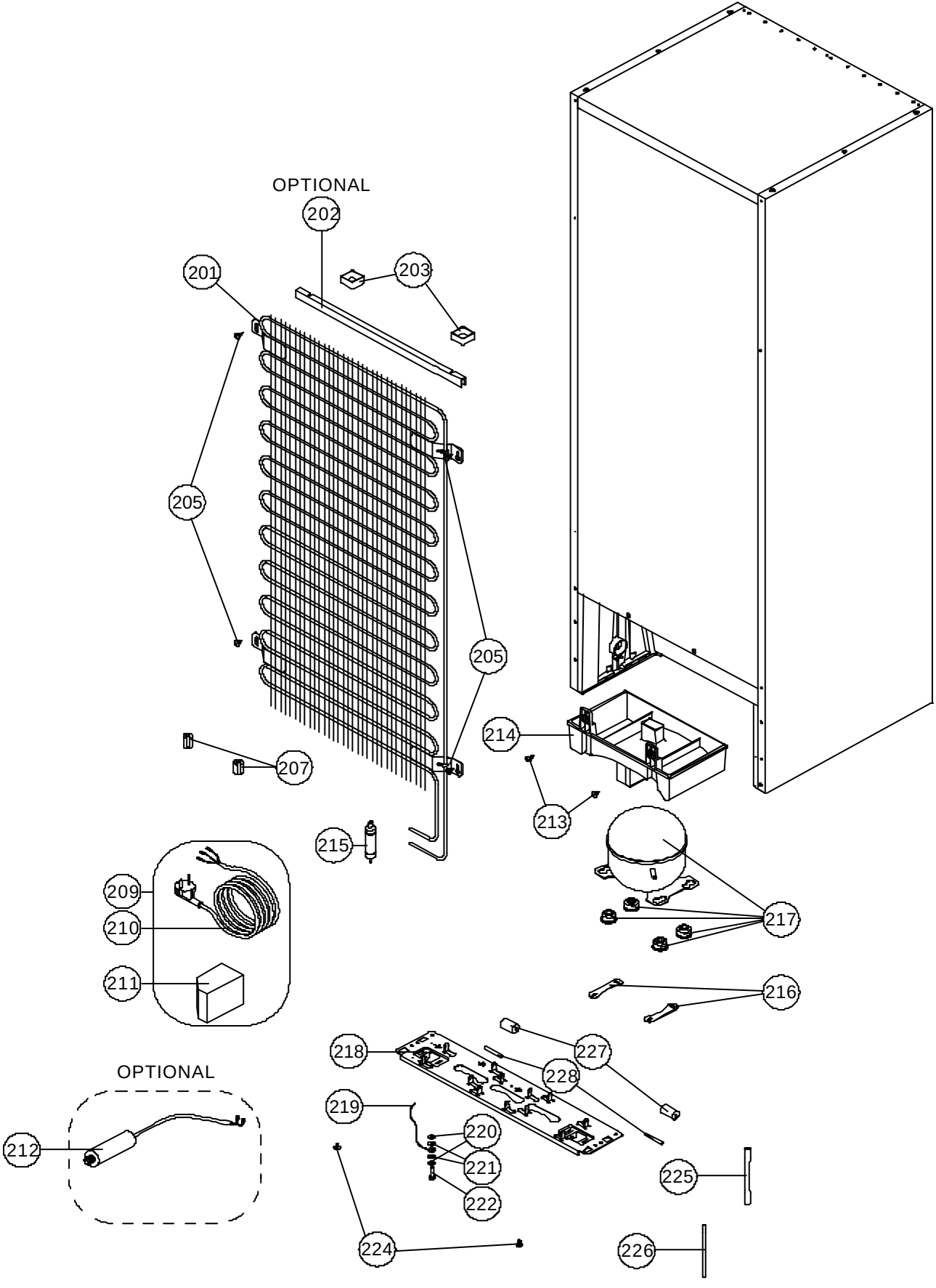
OPTIONAL
202
201
203
205
205
214
207
213
215
209
210
217
211
216
218
227
228
OPTIONAL
219
212
220
221
225
222
224
226