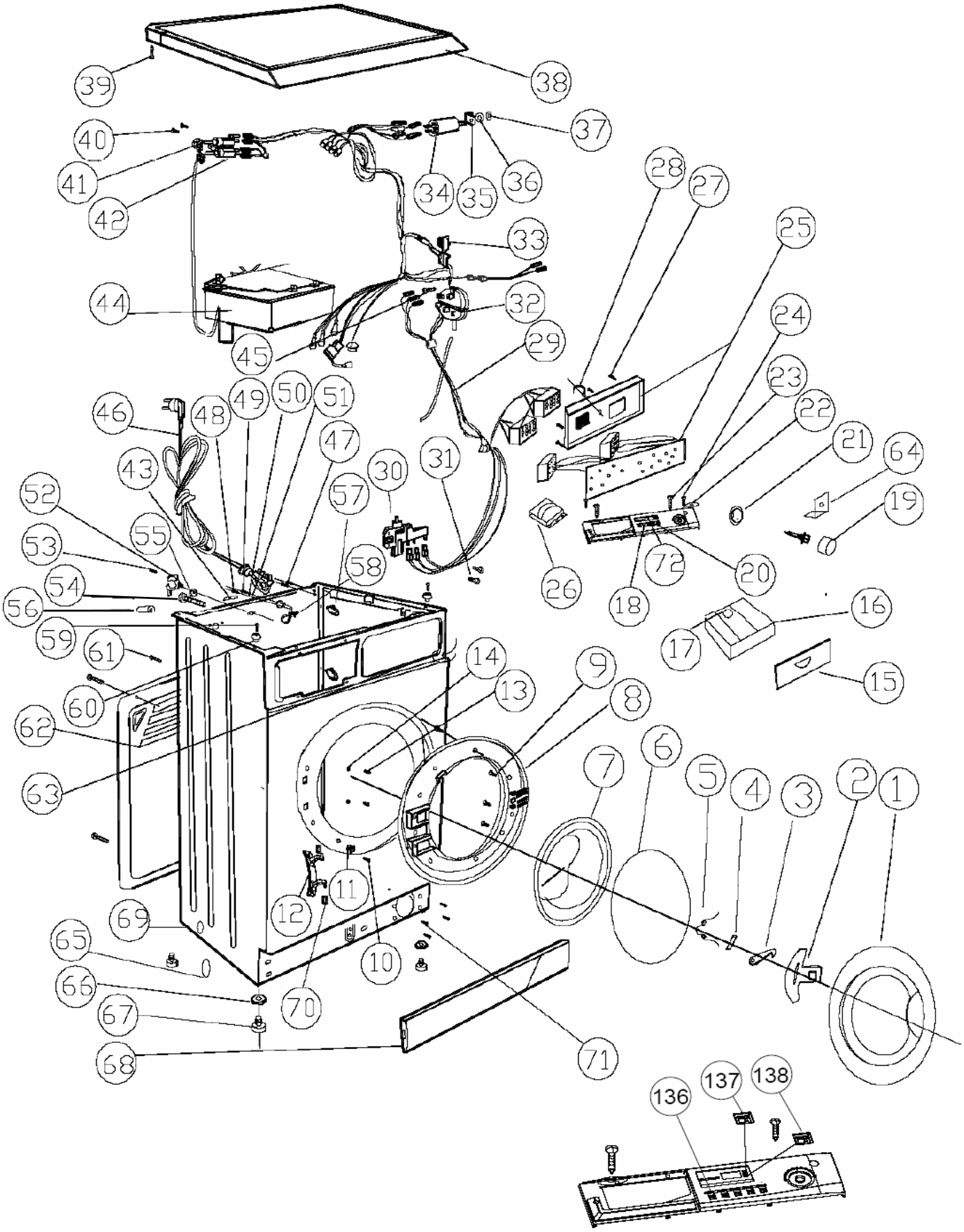
39
38
40
37
41
34
35
36
42
28
27
25
33
44
32
24
45
29
23
46
48
49
50
51
22
21
64
47
43
30
31
52
57
19
55
53
58
72
20
54
26
18
56
16
59
61
17
14
9
15
60
13
8
62
6
7
5
4
3
2
1
63
11
12
69
65
10
66
70
67
71
68
136
137
138

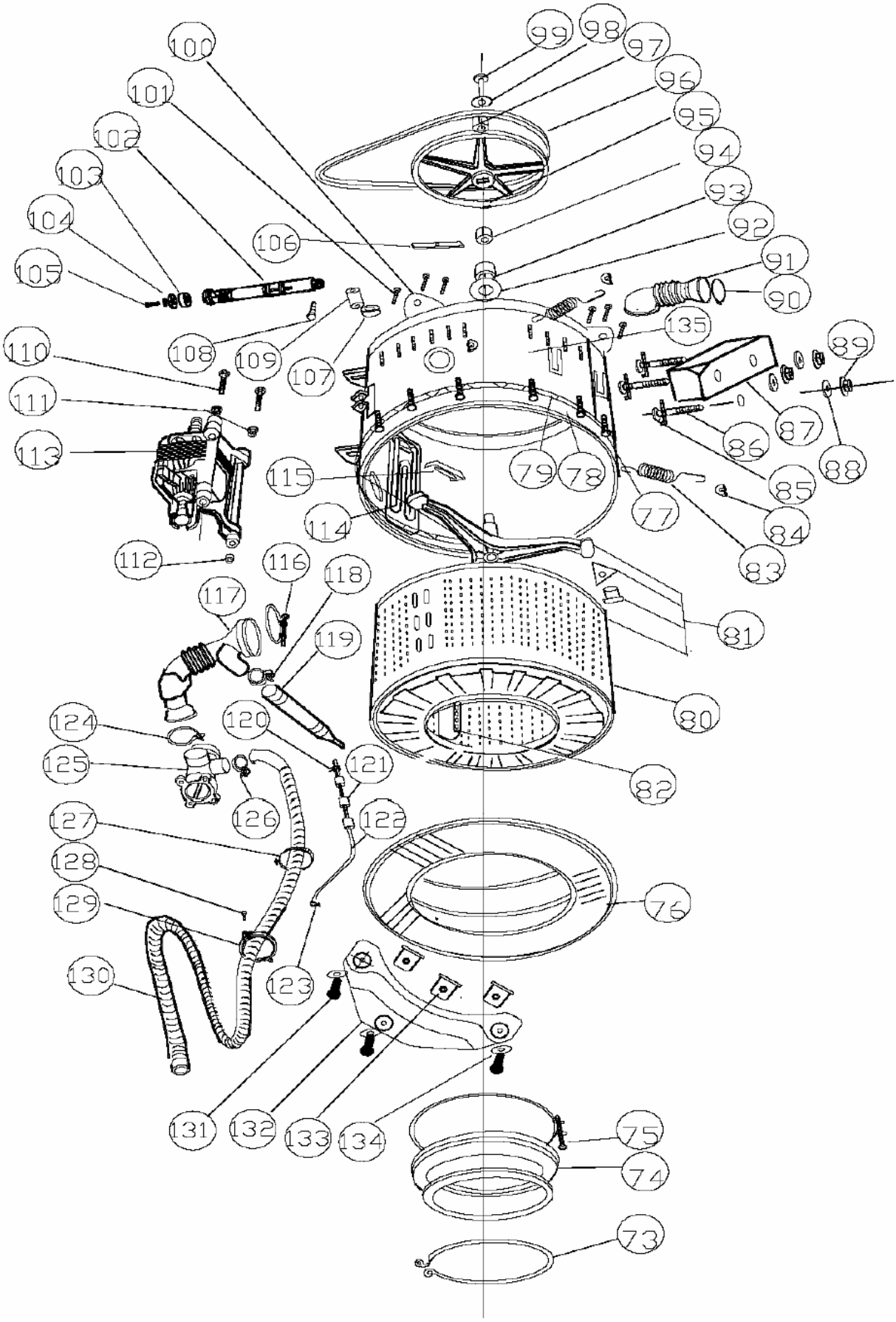
99
98
97
96
95
94
93
92
91
90
100
101
102
103
104
105
106
135
108
109
107
110
111
113
89
87
86
88
85
84
83
79
78
77
115
114
112
116
118
117
119
81
80
124
120
125
121
82
126
122
127
128
129
76
130
123
131
132
133
134
75
74
73