BOSCH

HBN6320FN/01–V01, weiß
HBN6300FN/01–V02, braun
HBN6360FN/01–V03, dunkelbraun
HBN6366FN/01–V04, schwarz

HBN6350FN/01–V05, Edelstahl
HBN6320FN/02–V06, weiss
HBN6360FN/02–V07, dunkelbraun
HBN6366FN/02–V08, schwarz

HBN6350FN/02–V09, Edelstahl

HEF
Einb

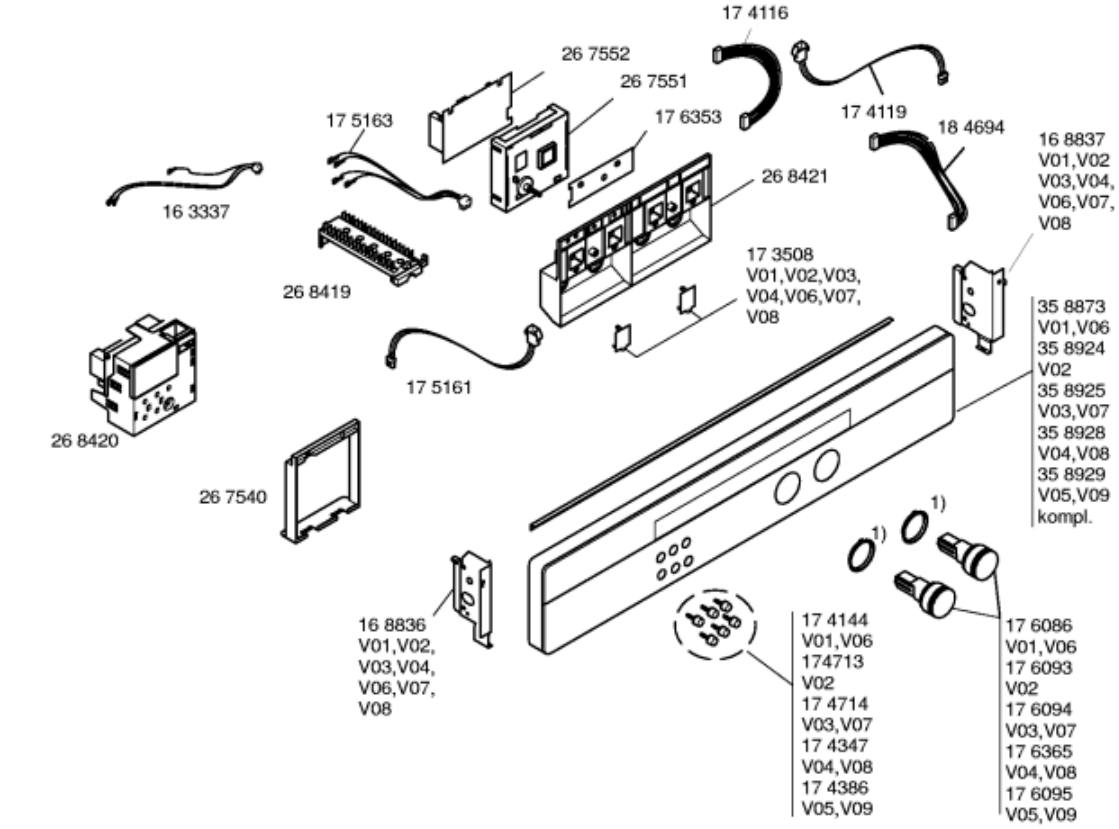

Mat. – Nr. – Konst
3740 . . . .

Gebrauchsan
52 6283 (fr,nl
V01,V03,V04
52 7242 (fr,nl
V02,V06,V07

Montageanlei
52 4904
(de,en,fr,it,nl,
fi,es,pt,el,cs,

1) 15 0638
V01,V06
15 0632
V02
06 9316
V03,V07
16 6785
V04,V08

Zubehör:

HEZ3000
Backblech Al
HEZ3150
Backblech en
HEZ3350
Universalpfar
HEZ3400
Kombirost
HEZ2500
Grillblech
HEZ4701
Deckel für
Profipfanne

AET58300000084070000