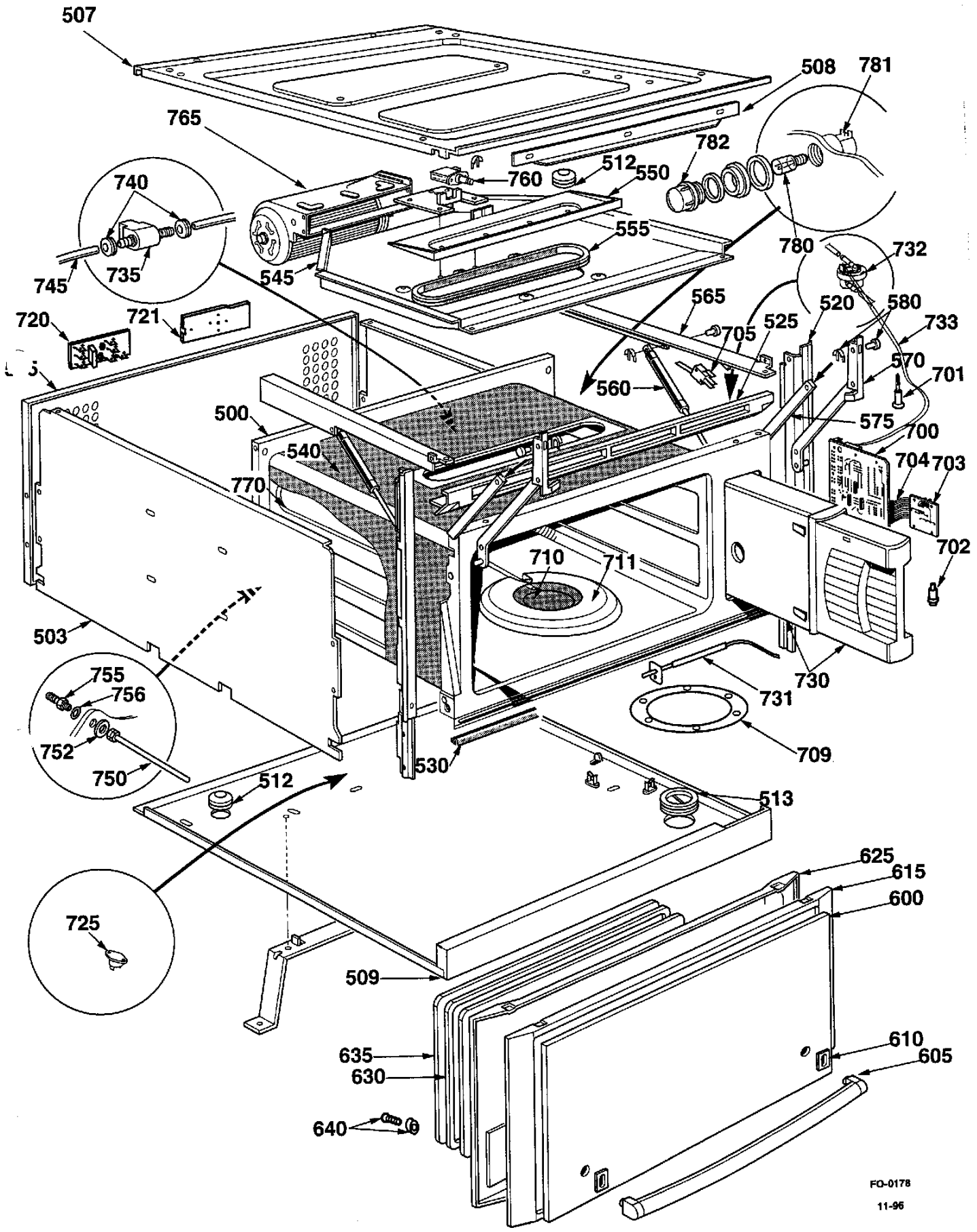
507
508
781
765
782
512
550
760
740
555
780
732
745
735
545
565
520
580
720
721
705
525
733
570
560
701
500
575
700
540
704
703
770
702
710
711
503
730
755
756
731
752
709
750
530
512
513
625
615
600
725
509
610
635
605
630
640
FO-0178
11-96

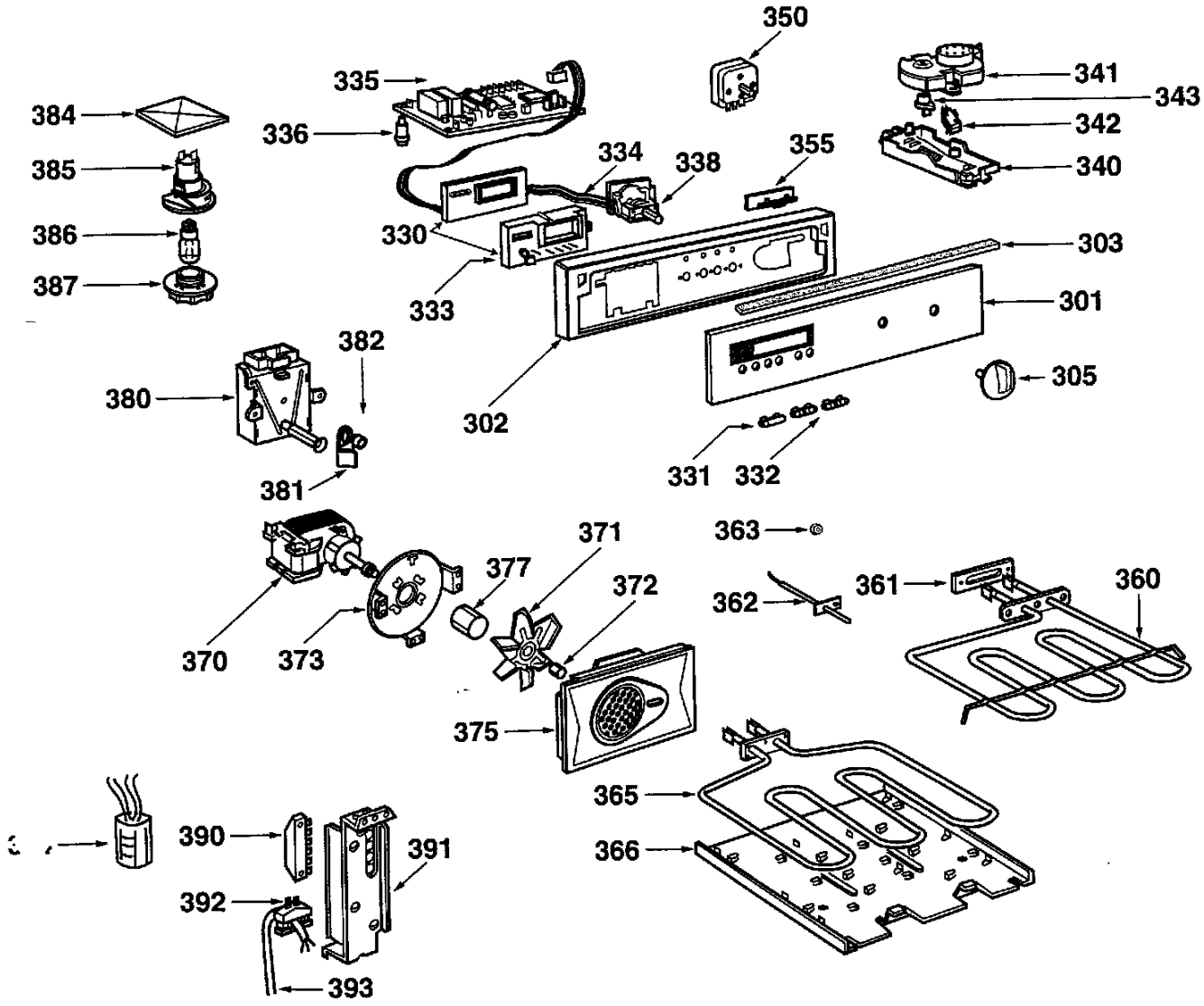
350
335
341
343
384
336
342
334
338
355
340
385
330
303
386
387
333
301
382
305
380
302
331
332
381
371
363
377
372
361
360
362
370
373
375
365
390
391
366
392
393

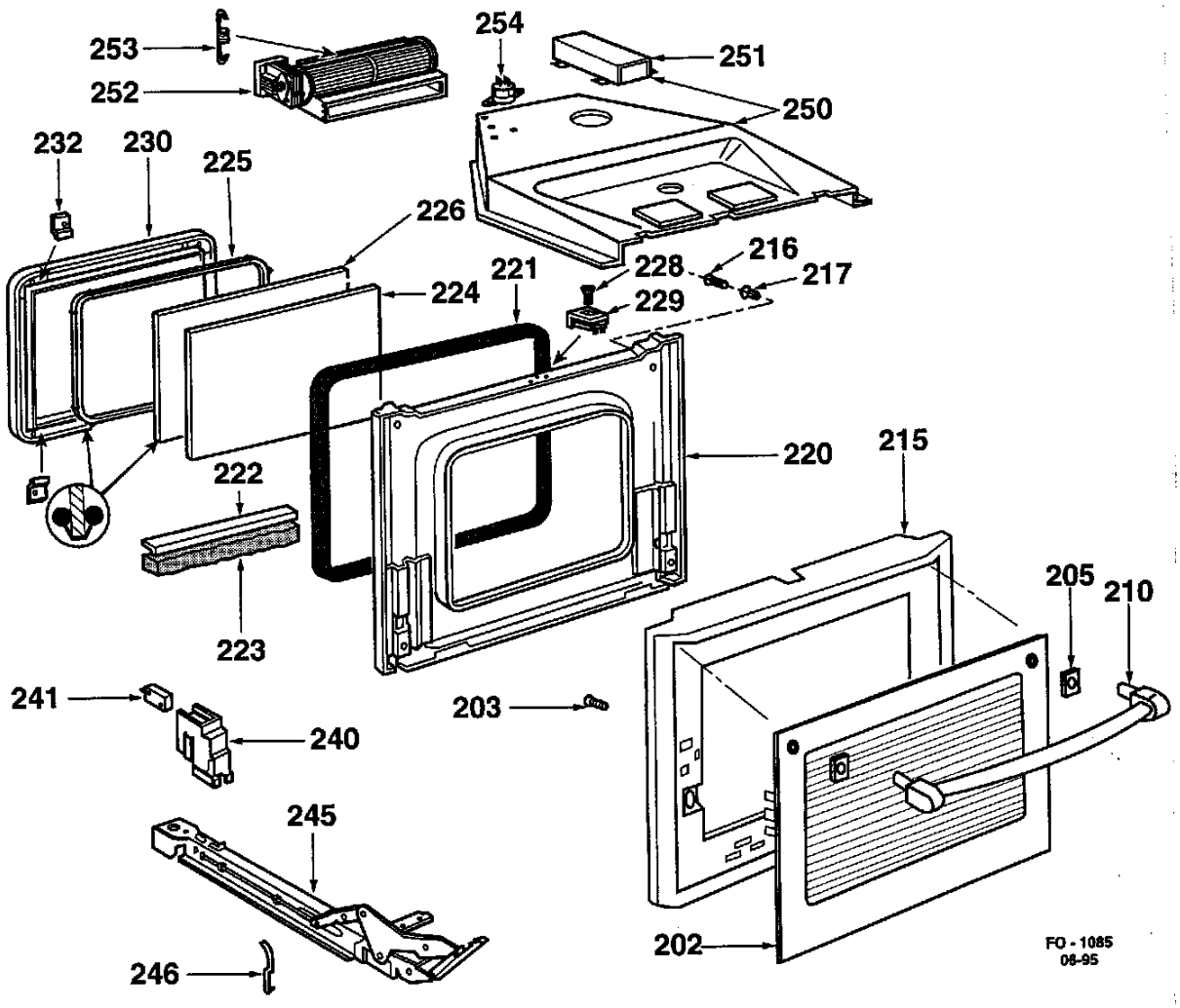
253
252
254
251
250
232
230
225
226
224
221
228
216
217
229
220
215
222
223
205
210
241
240
203
245
246
202
FO - 1085
08-95

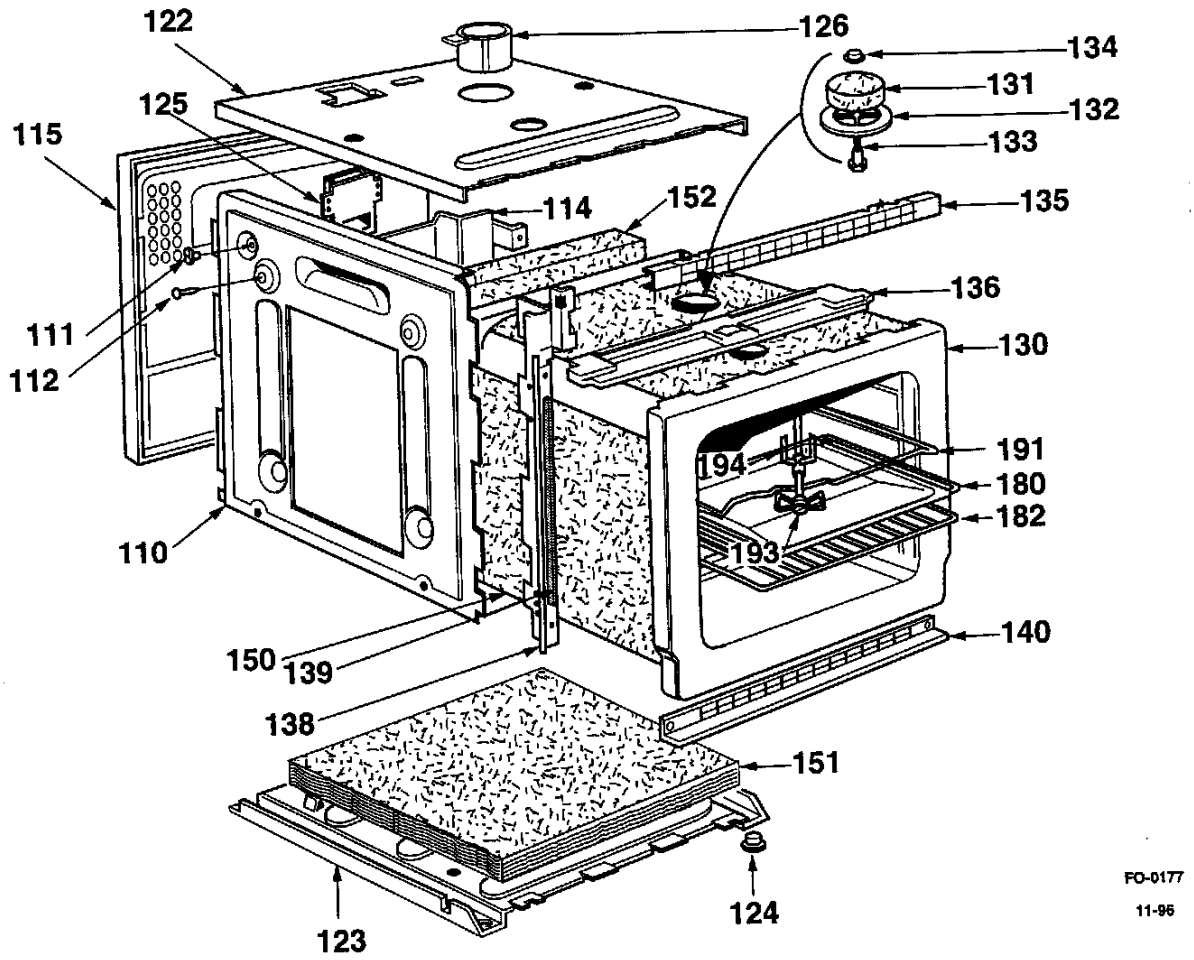
122
126
134
131
132
133
125
115
114
152
135
136
111
112
130
191
194
180
182
110
193
140
150
139
138
151
123
124
FO-0177
11-96