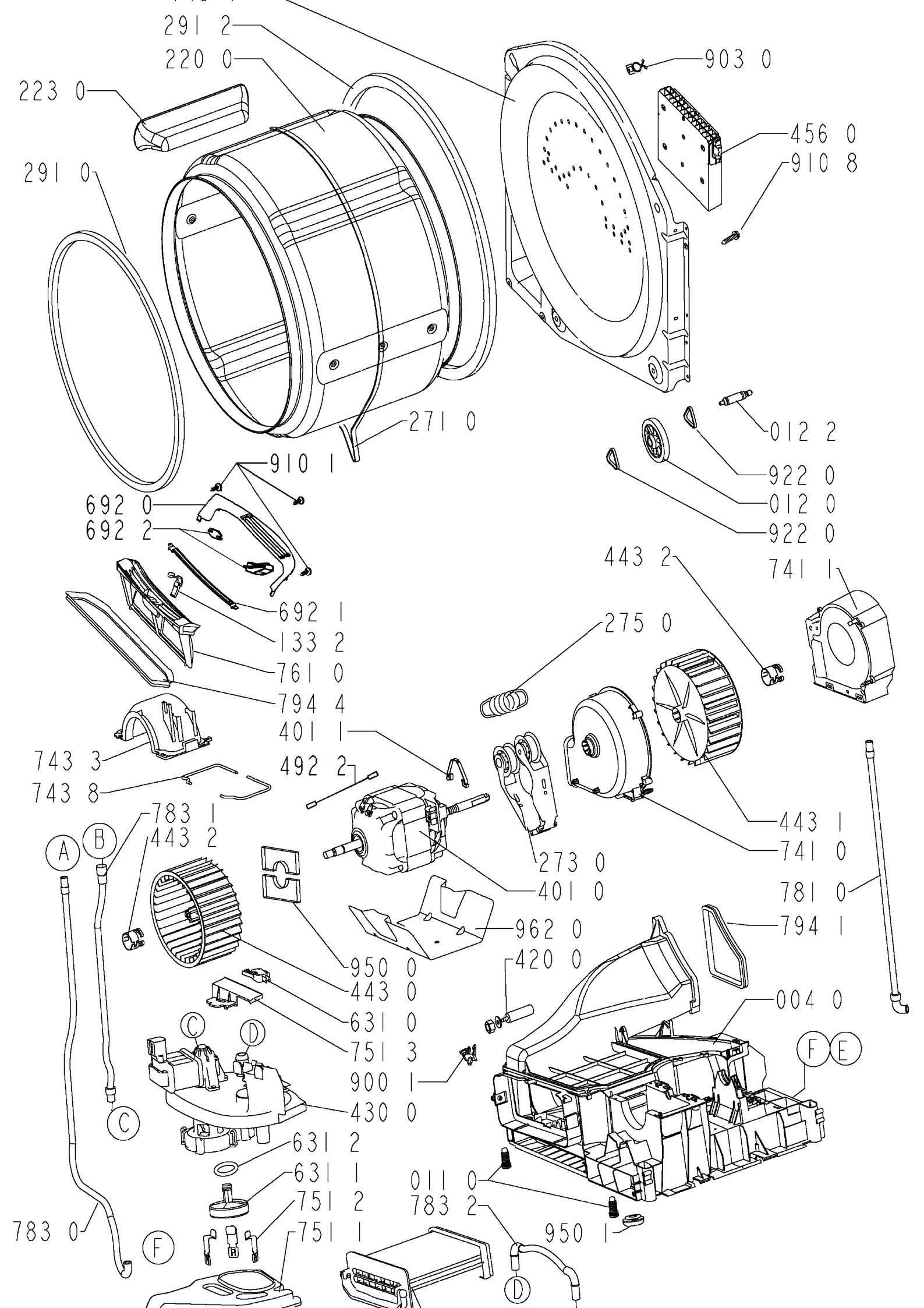
291 2
220 0
223 0
291 0
903 0
456 0
910 8
271 0
012 2
922 0
012 0
922 0
910 1
692 0
692 2
692 1
133 2
761 0
794 4
743 3
743 8
401 1
492 2
275 0
443 2
741 1
443 1
741 0
273 0
401 0
781 0
794 1
962 0
420 0
004 0
783 1
443 2
950 0
443 0
631 0
751 3
900 1
430 0
631 2
631 1
751 2
751 1
011 0
783 2
950 1
783 0
A
B
C
D
E
F