H 11
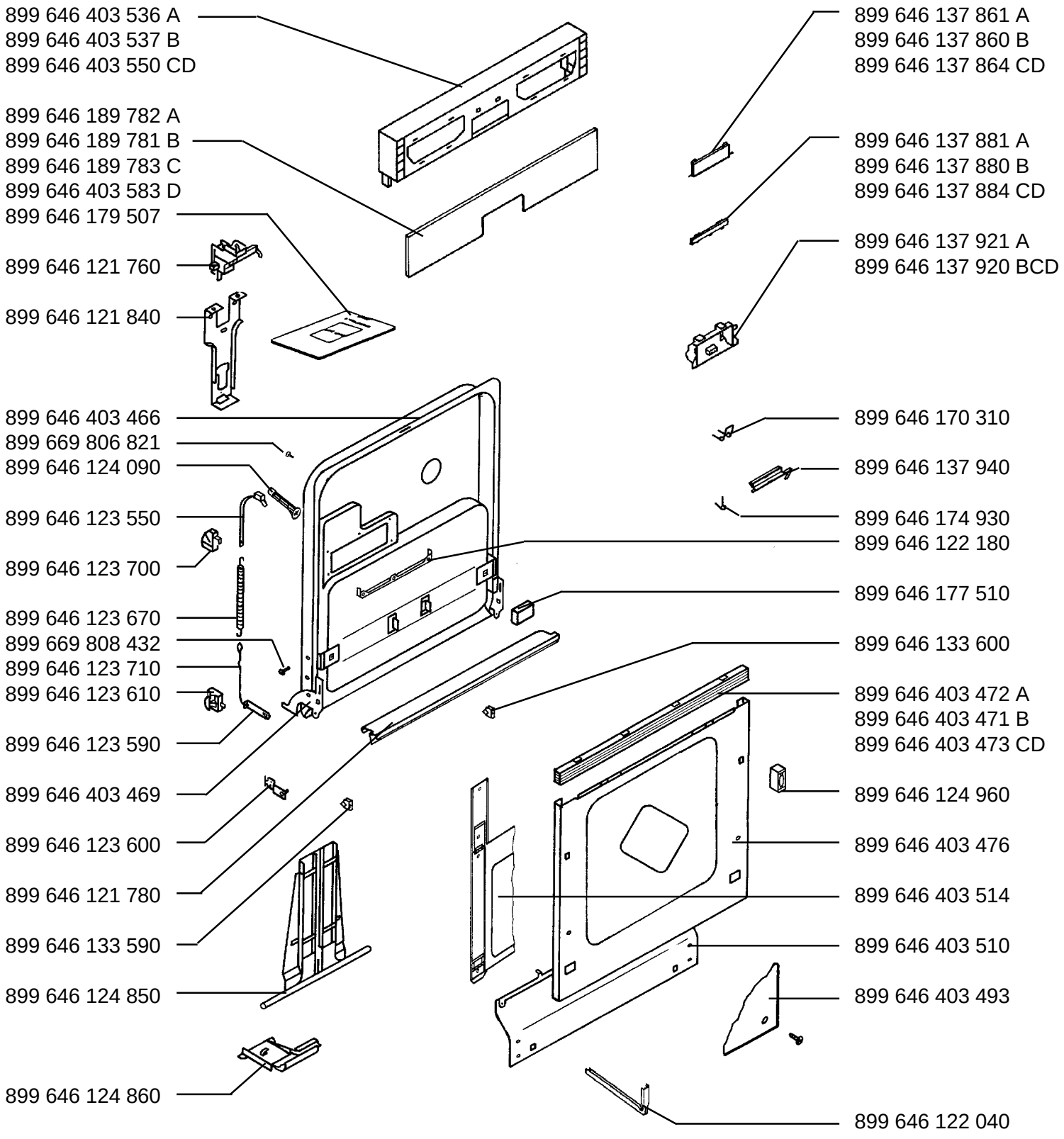
ASI 619 - w	Prod.-Nr. 911 234 136 A	-FR-
ASI 619 - b	Prod.-Nr. 911 234 137 B	-FR-
ASI 619 - n	Prod.-Nr. 911 234 147 C	-FR-
ASI 619 - x	Prod.-Nr. 911 234 148 D	-FR-