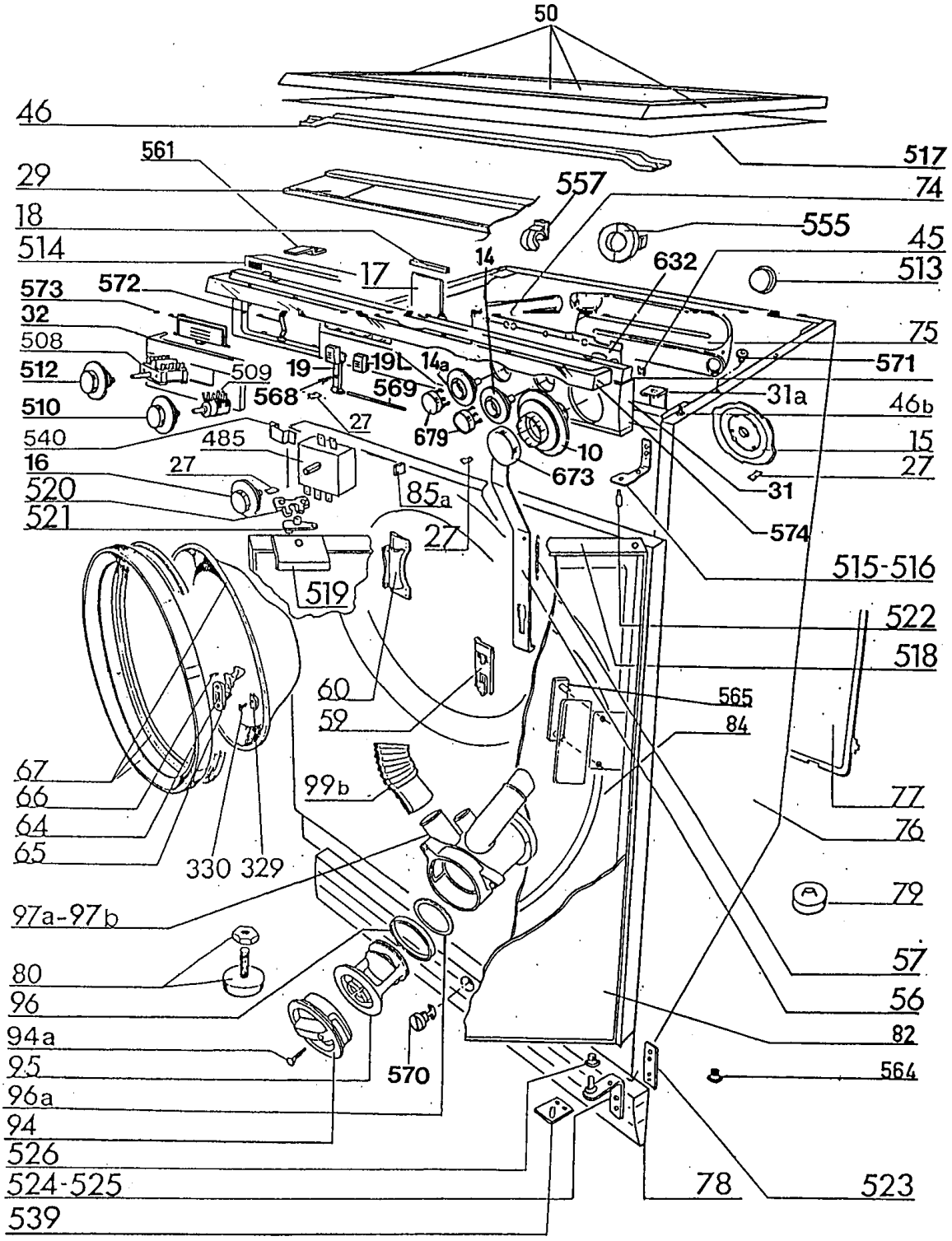
50
46
517
561
29
557
74
18
555
45
514
17
14
632
513
573
572
32
75
508
571
512
509
19
19L
14a
569
31a
46b
510
568
27
679
540
485
10
15
16
27
673
27
520
85a
31
521
574
27
515-516
519
522
518
60
565
59
84
67
99b
77
66
76
64
65
330 329
79
97a-97b
57
80
56
96
94a
82
95
570
564
96a
94
526
524-525
78
523
539

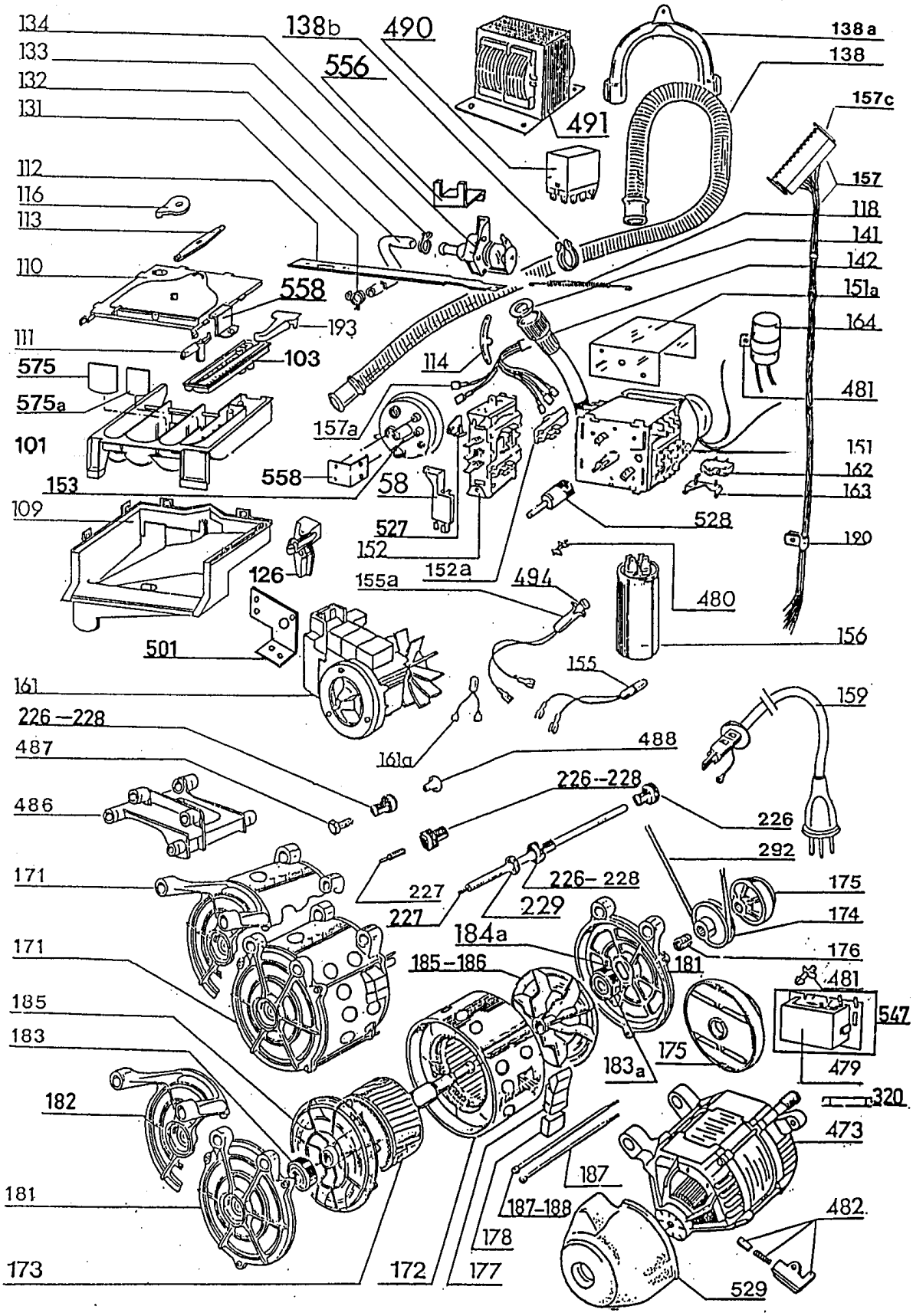
134
133
132
131
112
116
113
110
111
575
575a
101
153
109
138b
490
556
491
558
193
103
114
157a
558
58
527
152
152a
126
155a
494
501
161
161a
155
480
156
138a
138
157c
157
118
141
142
151a
164
481
151
162
163
528
190
159
226—228
487
488
226--228
226
486
292
171
227
227
226- 228
229
175
174
184a
176
171
185-186
181
481
547
185
183
175
183a
479
182
320
473
187
181
187-188
482
178
173
172
177
529

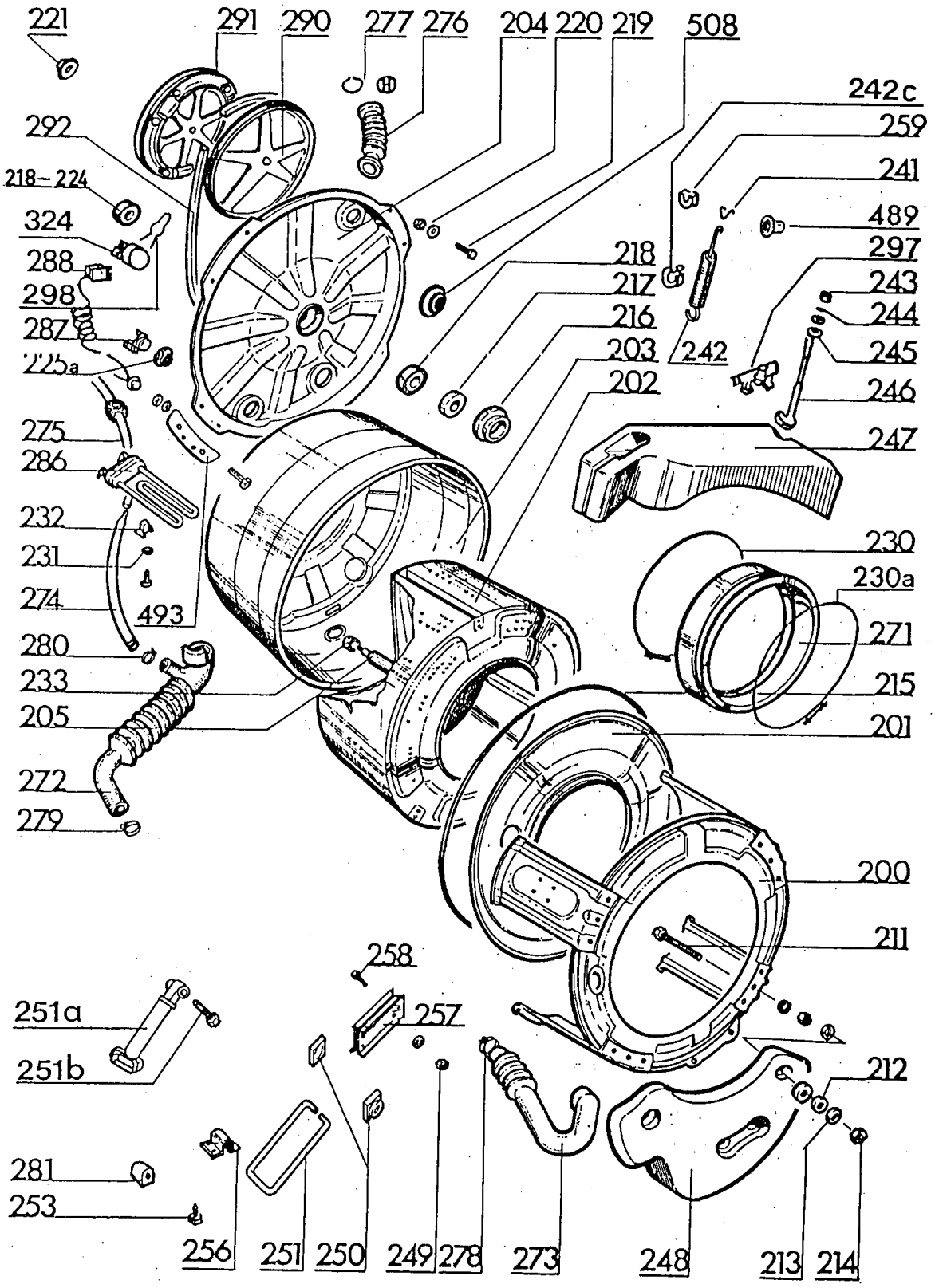
221
291
290
277
276
204
220
219
508
242c
259
241
489
297
243
244
245
246
247
292
218–224
324
288
298
287
225a
275
286
232
231
274
493
280
233
205
272
279
218
217
216
203
202
242
230
230a
271
215
201
200
211
212
258
257
251a
251b
281
253
256
251
250
249
278
273
248
213
214

B1

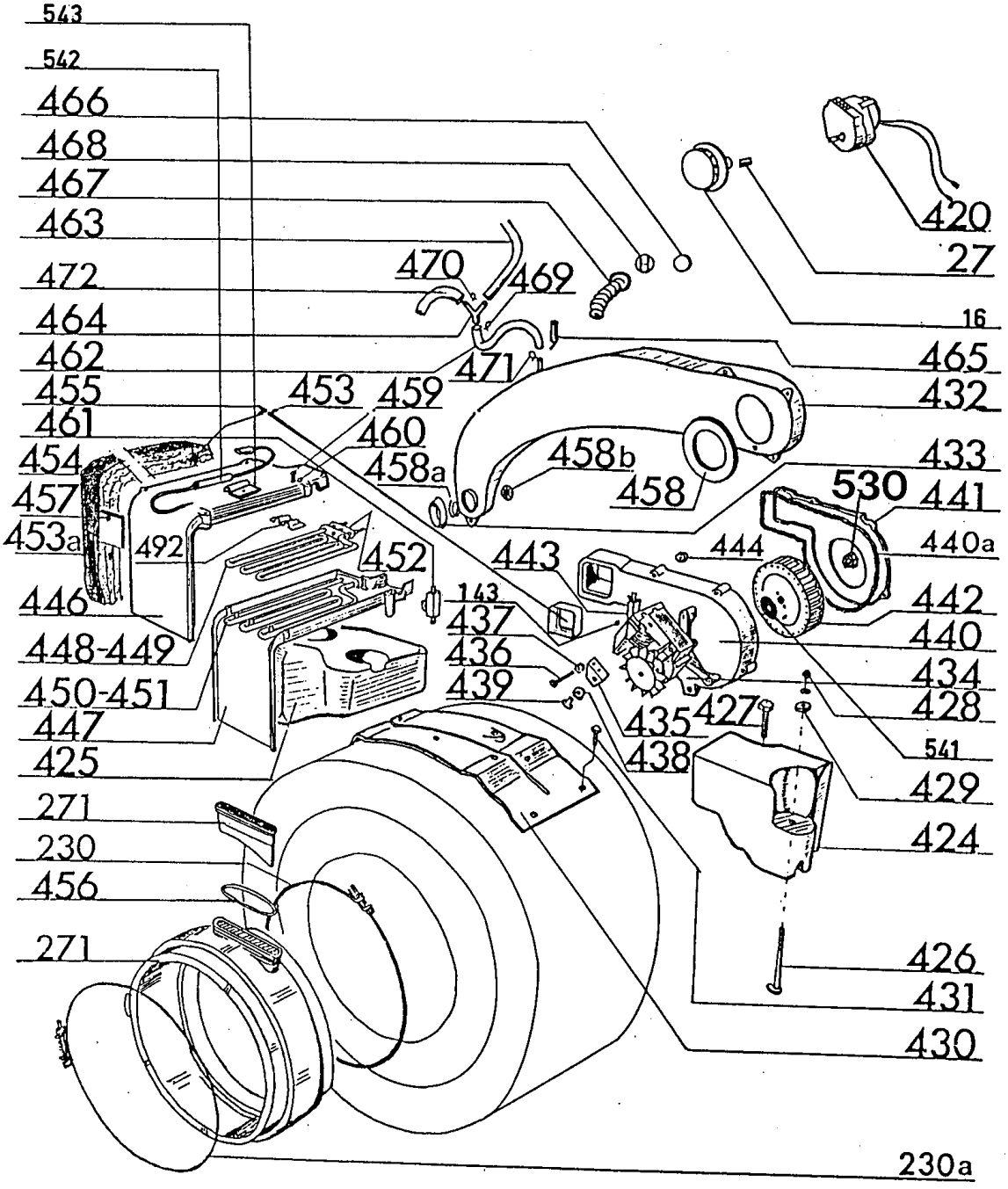
543
542
466
468
467
463
472
464
462
455
461
454
457
453a
446
448-449
450-451
447
425
271
230
456
271
470
469
471
453
459
460
458a
458b
458
492
452
143
437
436
439
435
438
427
443
444
530
441
440a
442
440
434
428
541
429
424
426
431
430
230a
420
27
16
465
432
433