BOSCH

Maxx WTL6100 - WTL6100/02-V01
Maxx WTL6100 electronic - WTL6100NL/02-V02
Maxx WTL6100 - WTL6100FF/02-V03
Maxx WTL6100 - WTL6100FG/02-V04

Maxx WTL6100 - WTL6100EE/02-V05

WASCHGERÄTE
Trockner

Mat. - Nr. - Konstante
3740 . . . . . .

1) 48 1687
2) 18 3836
3) 18 3837

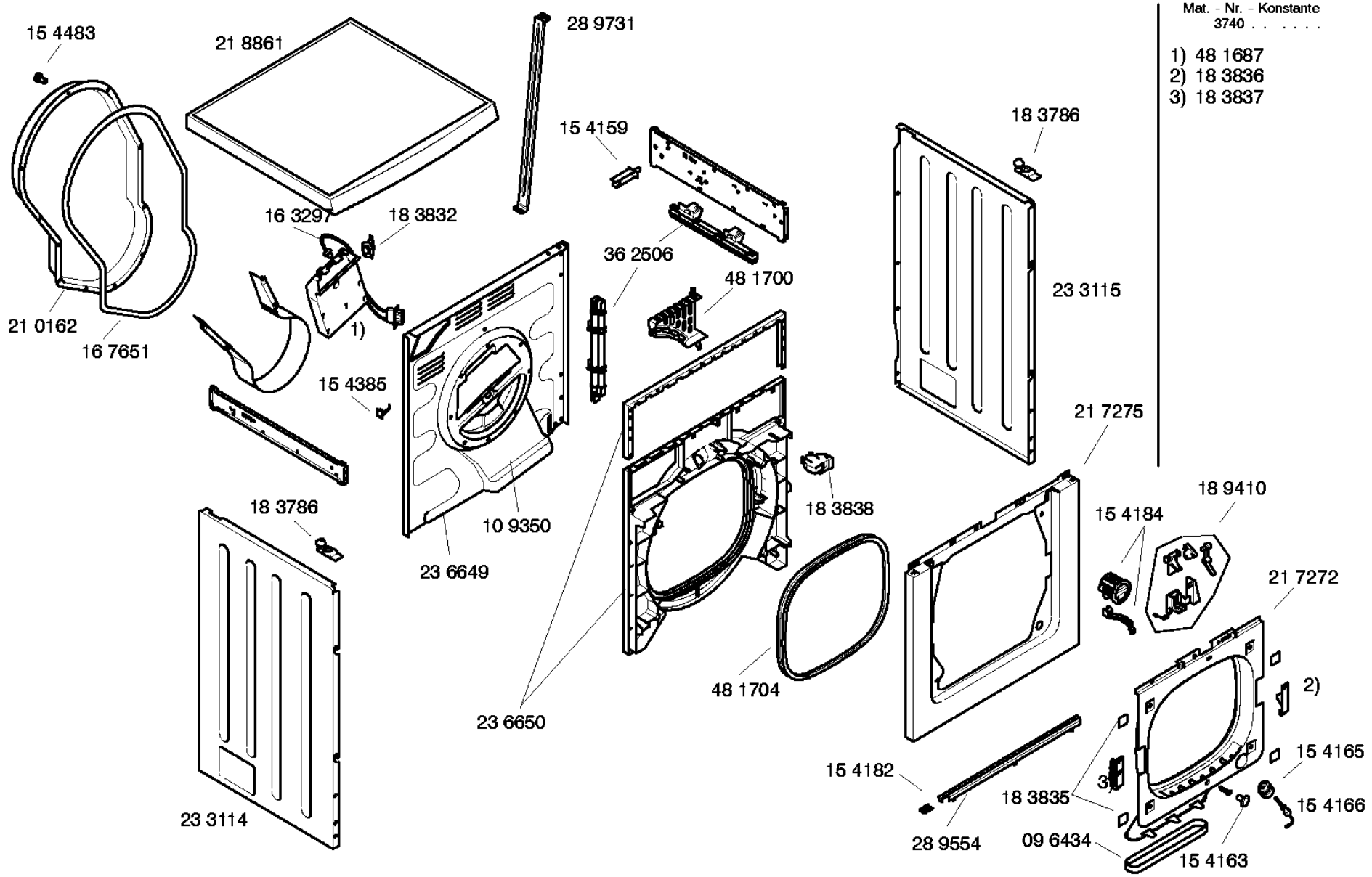

e122163-5/2