Pos.	Référence	Désignation

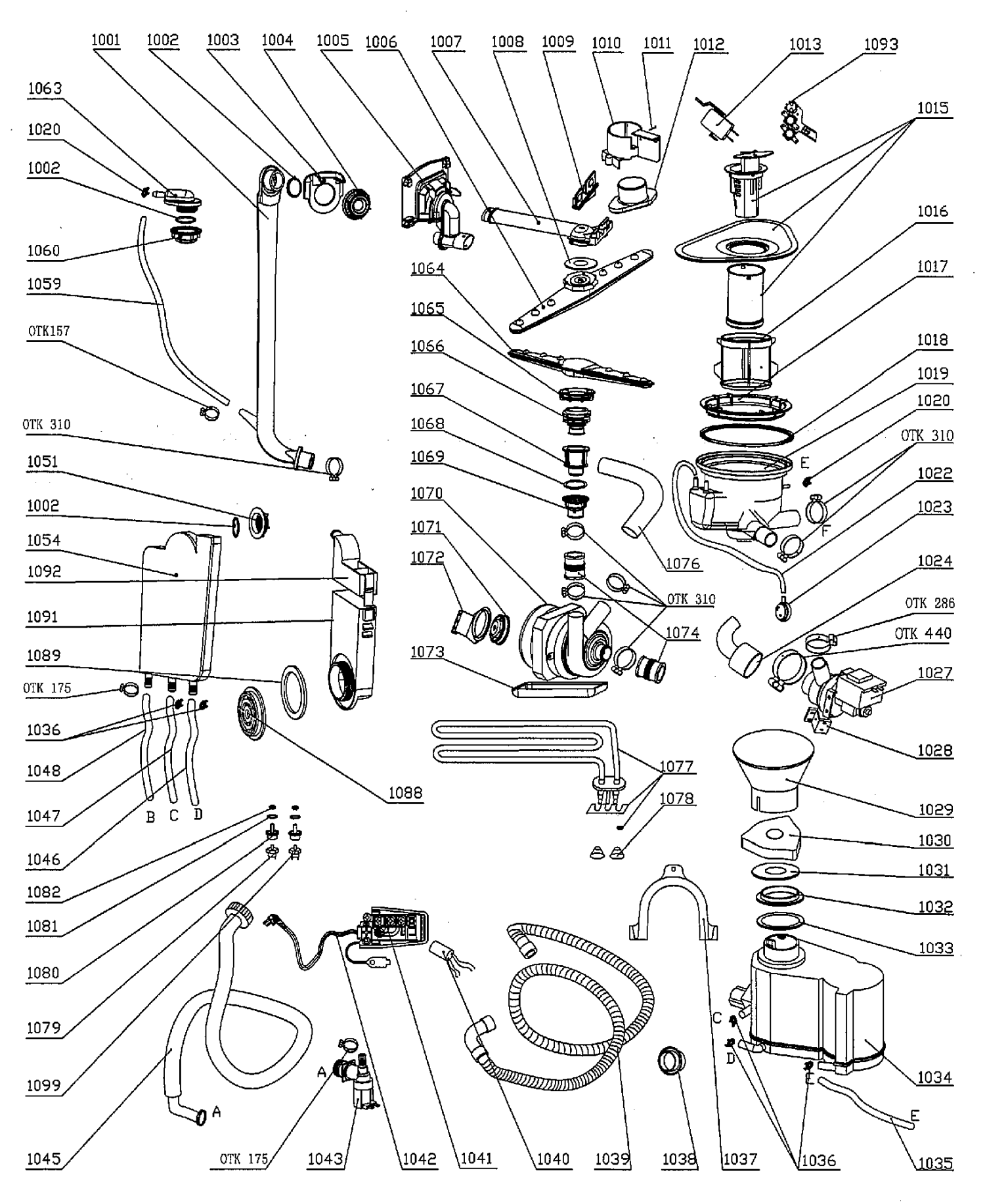
1001
1002
1003
1004
1005
1006
1007
1008
1009
1010
1011
1012
1013
1093
1063
1020
1002
1060
1059
OTK157
OTK 310
1051
1002
1054
1092
1091
1089
OTK 175
1036
1048
1047
1046
1082
1081
1080
1079
1099
1045
B
C
D
1088
1064
1065
1066
1067
1068
1069
1070
1071
1072
1073
1076
OTK 310
1074
1077
1078
1015
1016
1017
1018
1019
1020
OTK 310
E
1022
F
1023
1024
OTK 286
OTK 440
1027
1028
1029
1030
1031
1032
1033
1034
C
D
E
E
1035
1036
1037
1038
1039
1040
1041
1042
1043
OTK 175
A
A

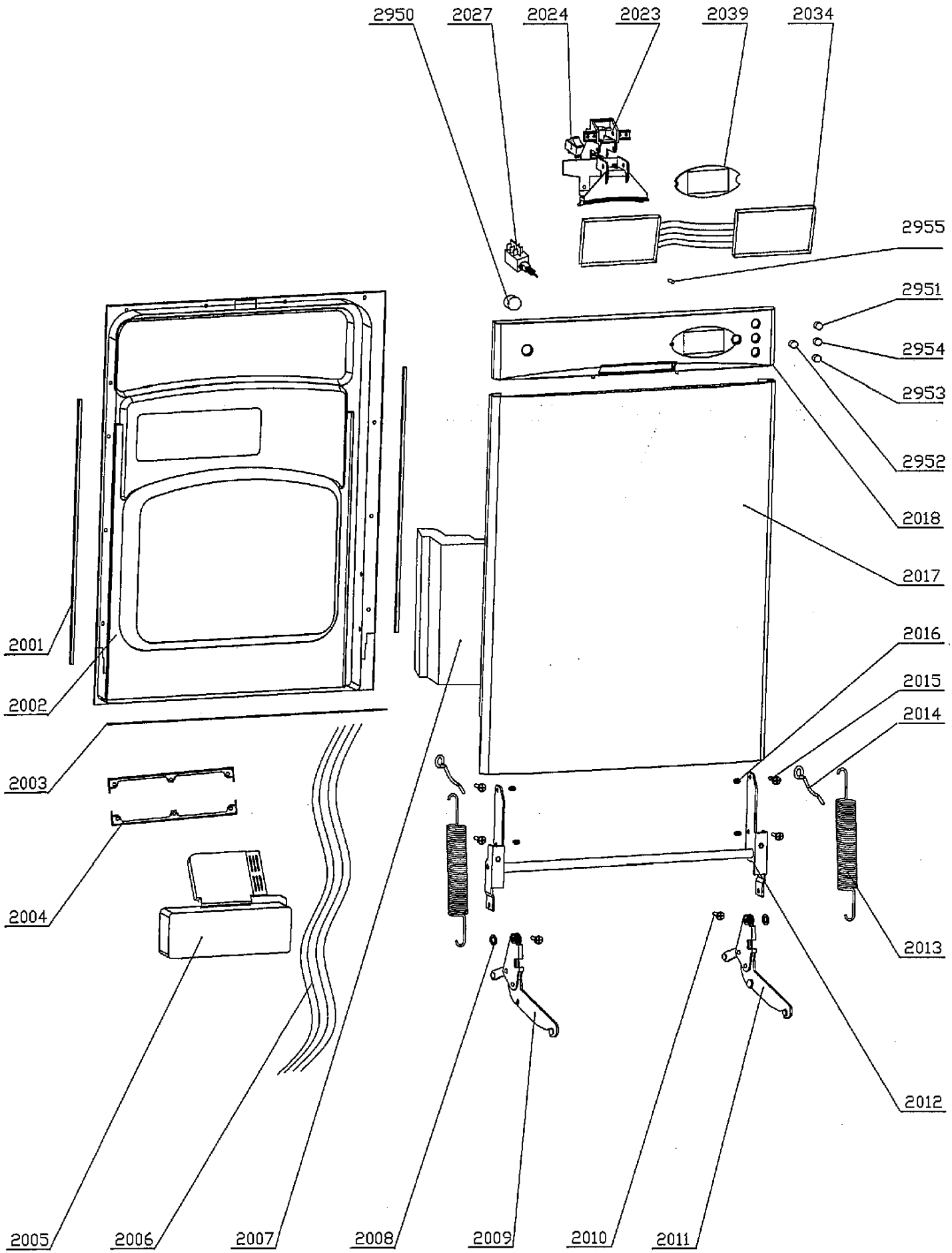
2950
2027
2024
2023
2039
2034
2955
2951
2954
2953
2952
2018
2017
2016
2015
2014
2013
2012
2001
2002
2003
2004
2005
2006
2007
2008
2009
2010
2011

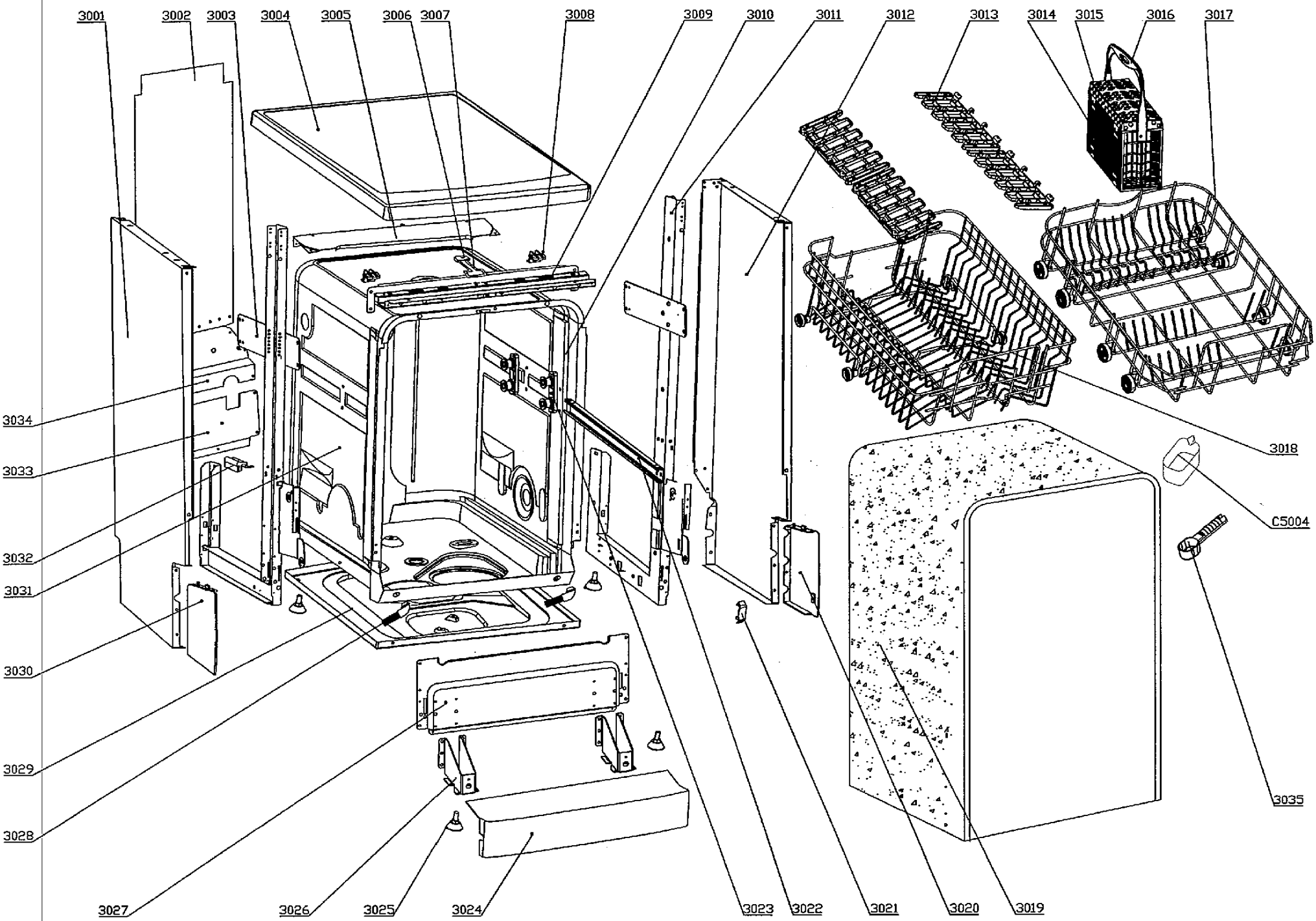
3001
3002
3003
3004
3005
3006
3007
3008
3009
3010
3011
3012
3013
3014
3015
3016
3017
3018
C5004
3035
3034
3033
3032
3031
3030
3029
3028
3027
3026
3025
3024
3023
3022
3021
3020
3019