Matr. 30901.0002

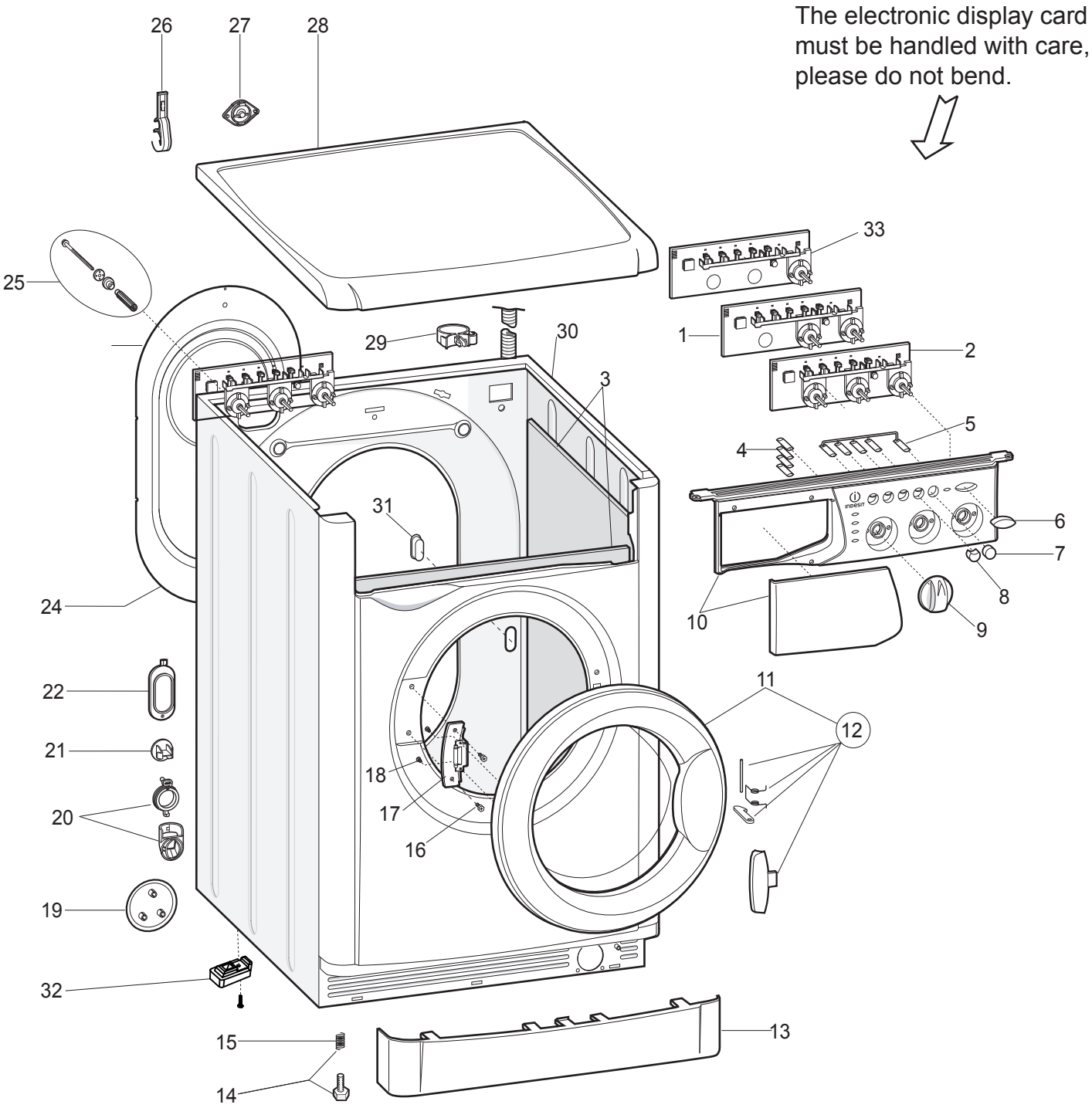

1180160