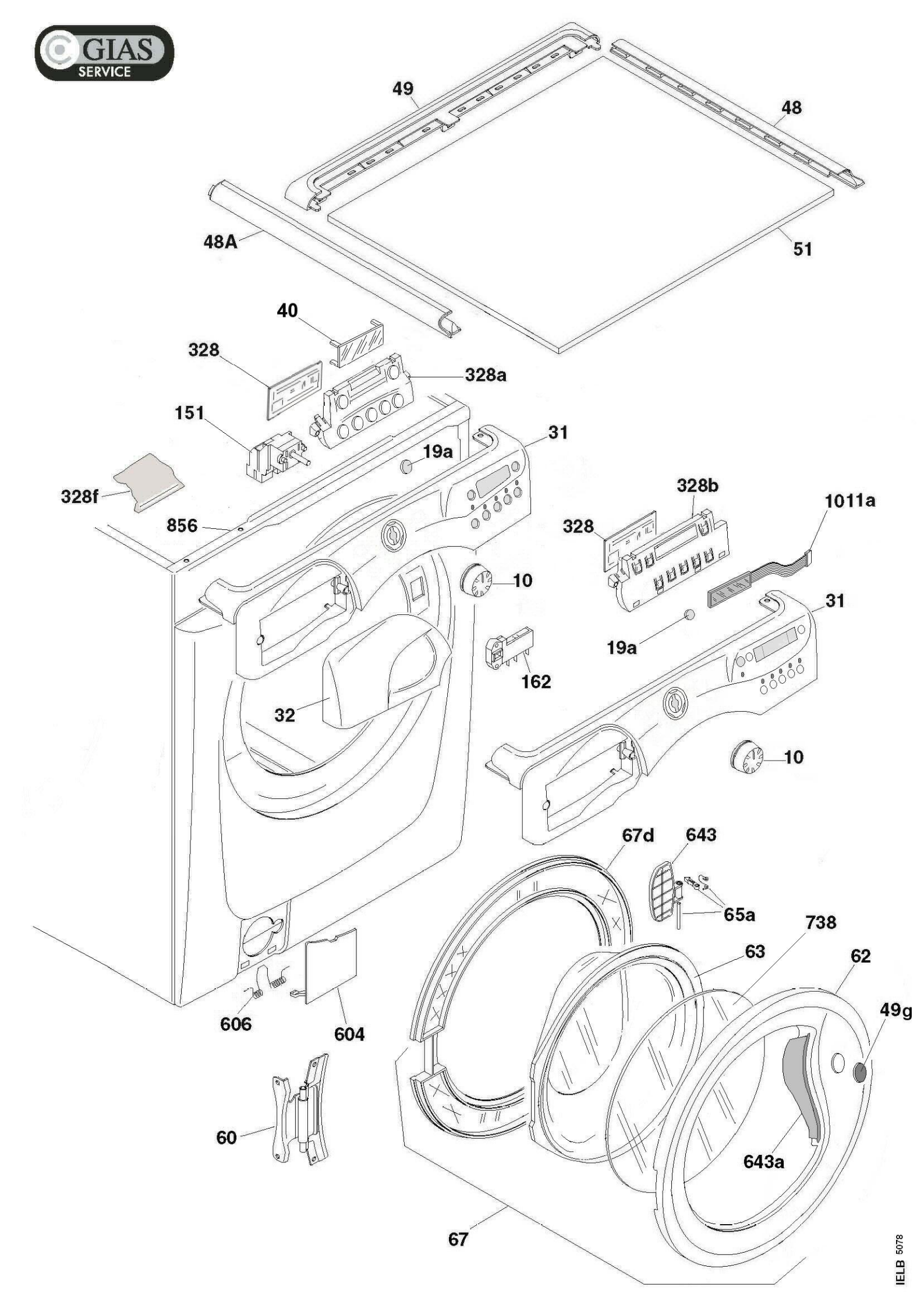
GIAS SERVICE
49
48
48A
51
40
328
328a
151
31
19a
328f
856
328b
1011a
328
10
31
19a
162
32
10
67d
643
65a
738
63
62
49g
606
604
60
643a
67
IELB 5078

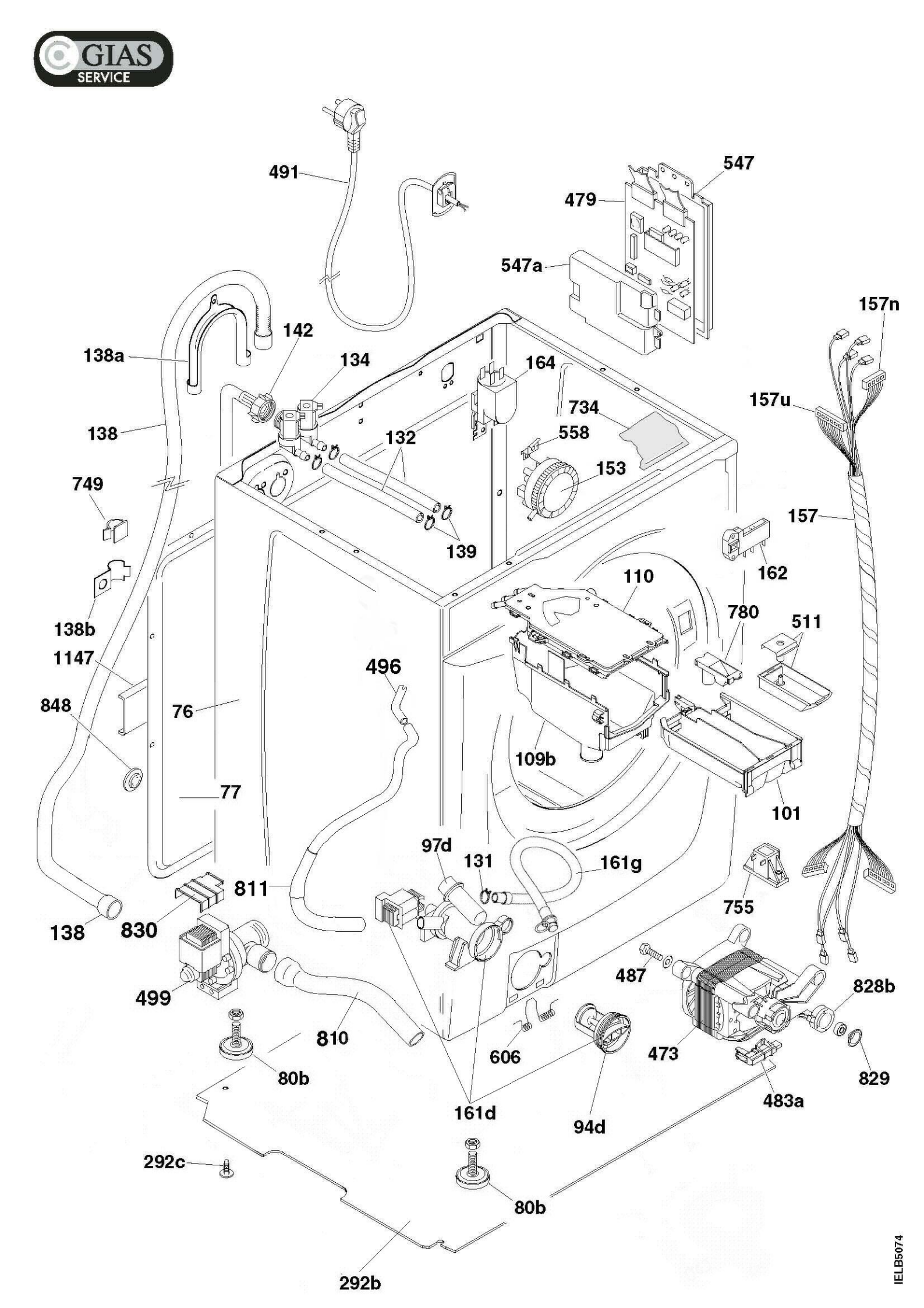
GIAS SERVICE
491
547
479
547a
157n
142
138a
134
164
157u
734
138
132
558
153
749
157
139
162
110
138b
780
511
1147
496
848
76
109b
77
101
97d
131
161g
811
755
138
830
487
828b
499
810
606
473
80b
829
483a
161d
94d
292c
80b
292b
IELB5074

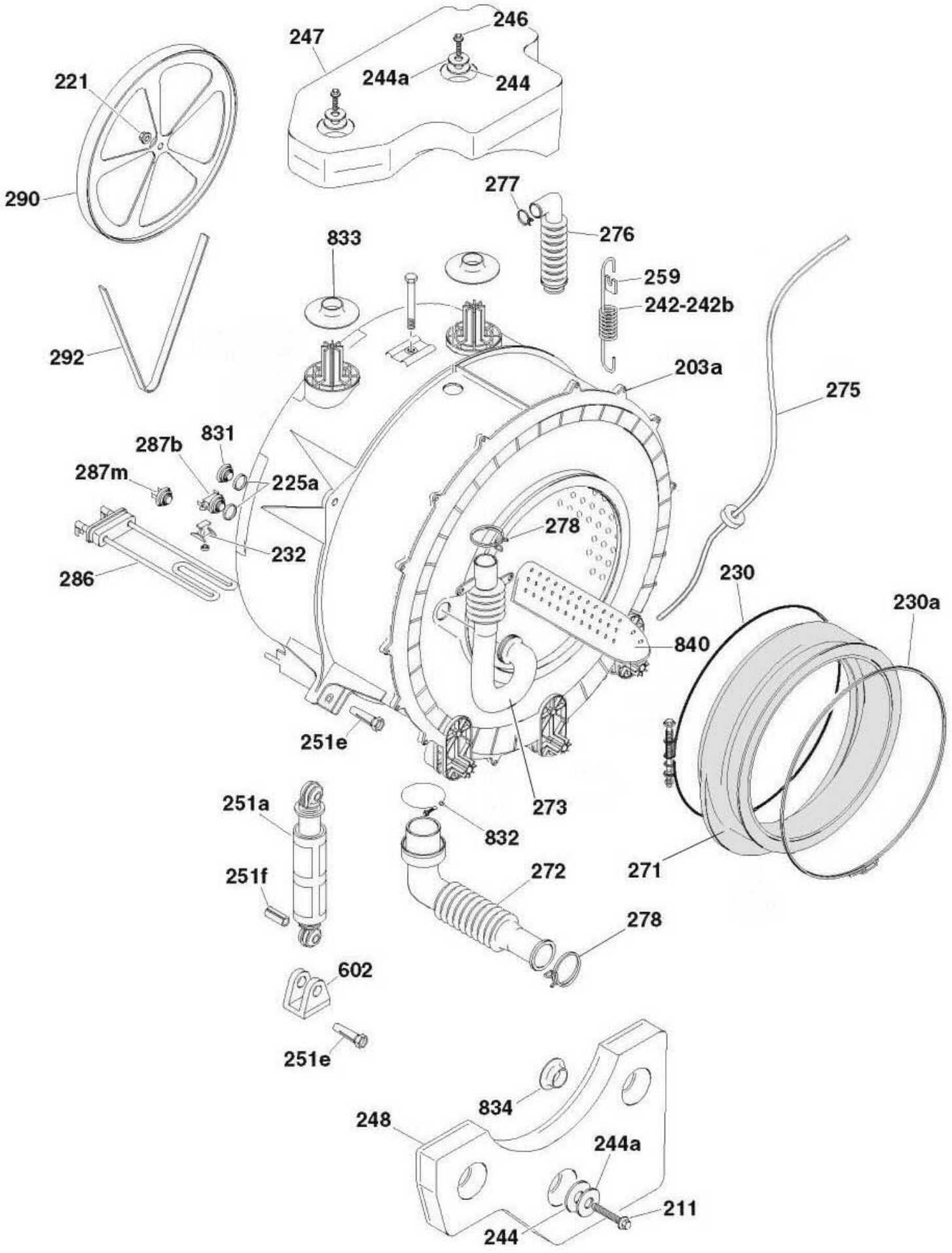
247
246
244a
244
221
290
277
276
833
259
242-242b
292
203a
275
831
287b
287m
225a
278
232
286
230
230a
840
251e
273
251a
832
271
251f
272
278
602
251e
834
248
244a
211
244

IELB5083

434

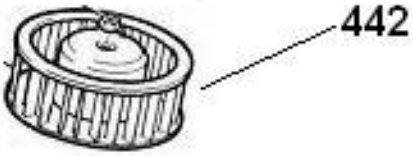
442

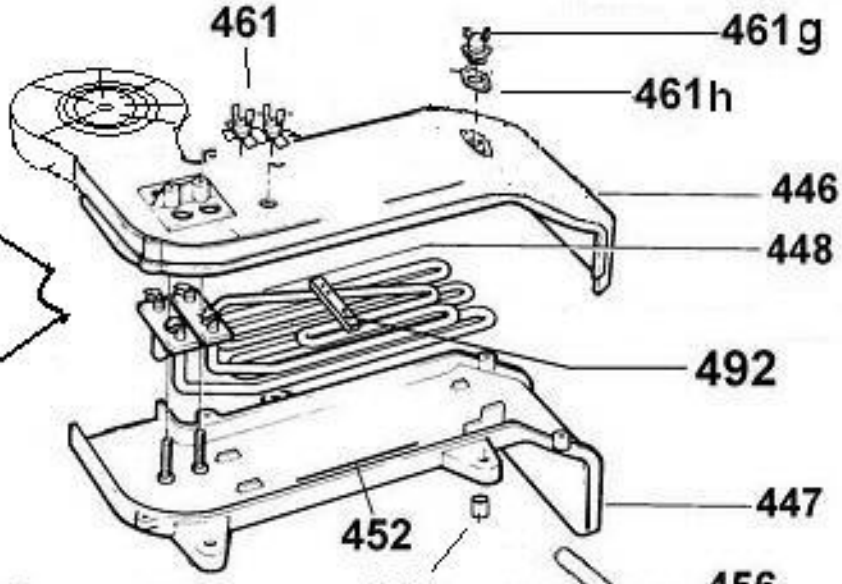
461
461g
461h
446
448
433
492
447
452
46b
456
271a

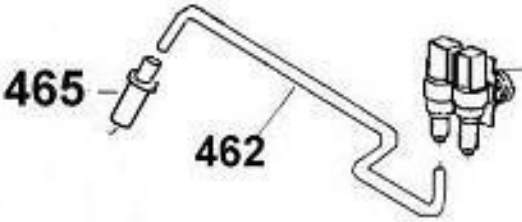
465
462
134

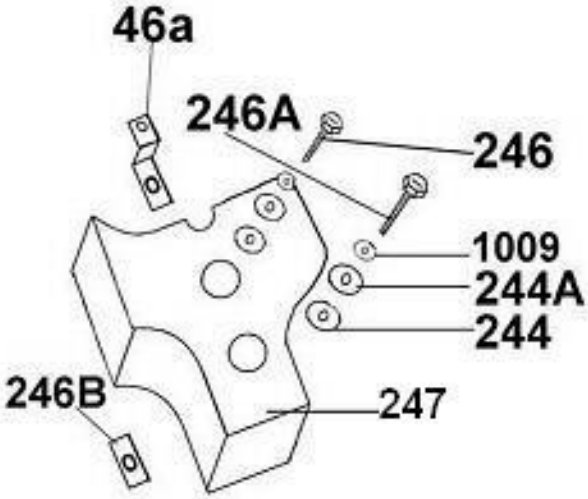
46a
246A
246
1009
244A
244
246B
247

IELB5107