Scholtès

HP 97 - HPA
79.28084.0000 - 79.28316.0000

matr.21111.0001

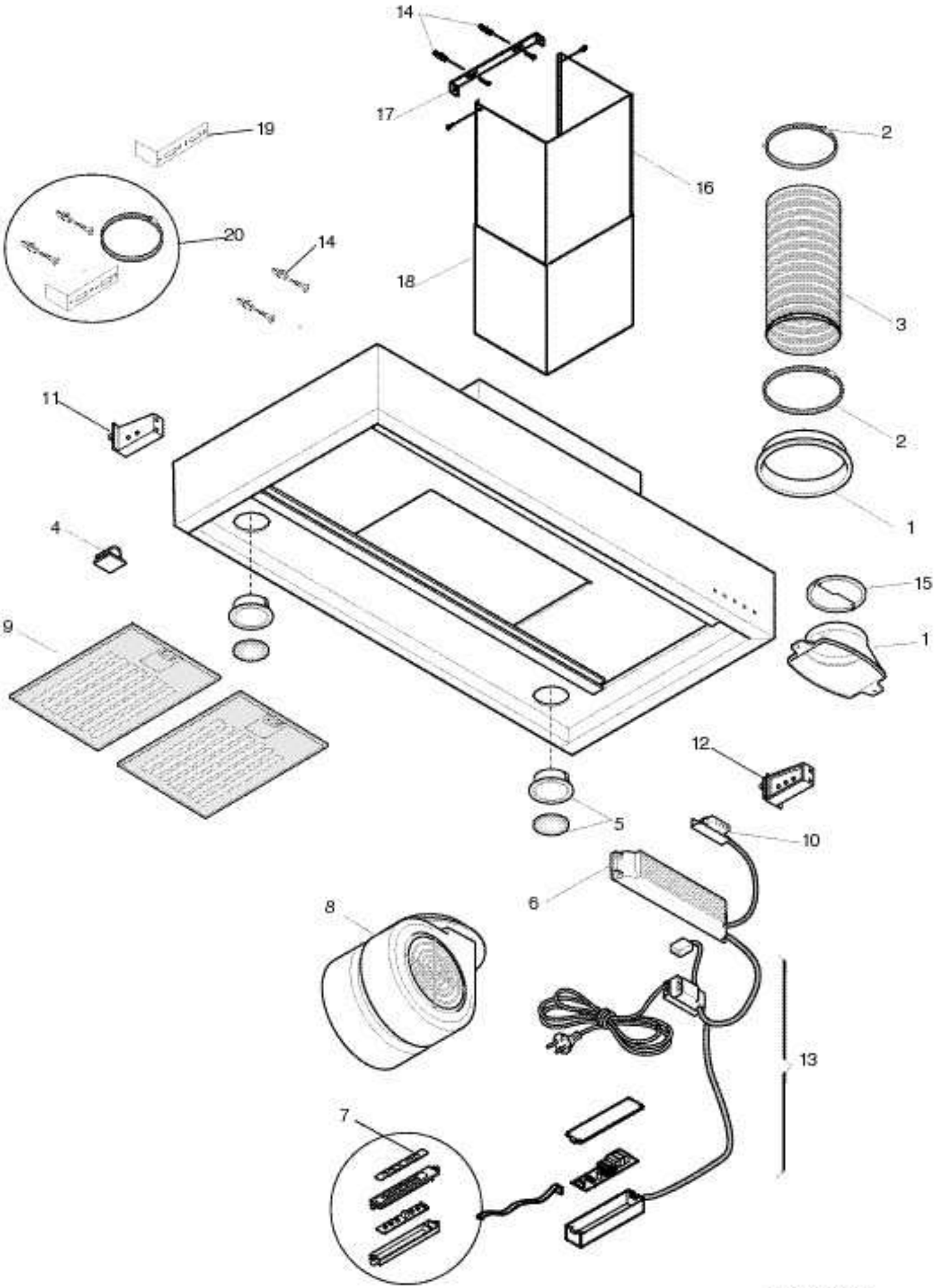

Cstar0020