010 Gehäuse

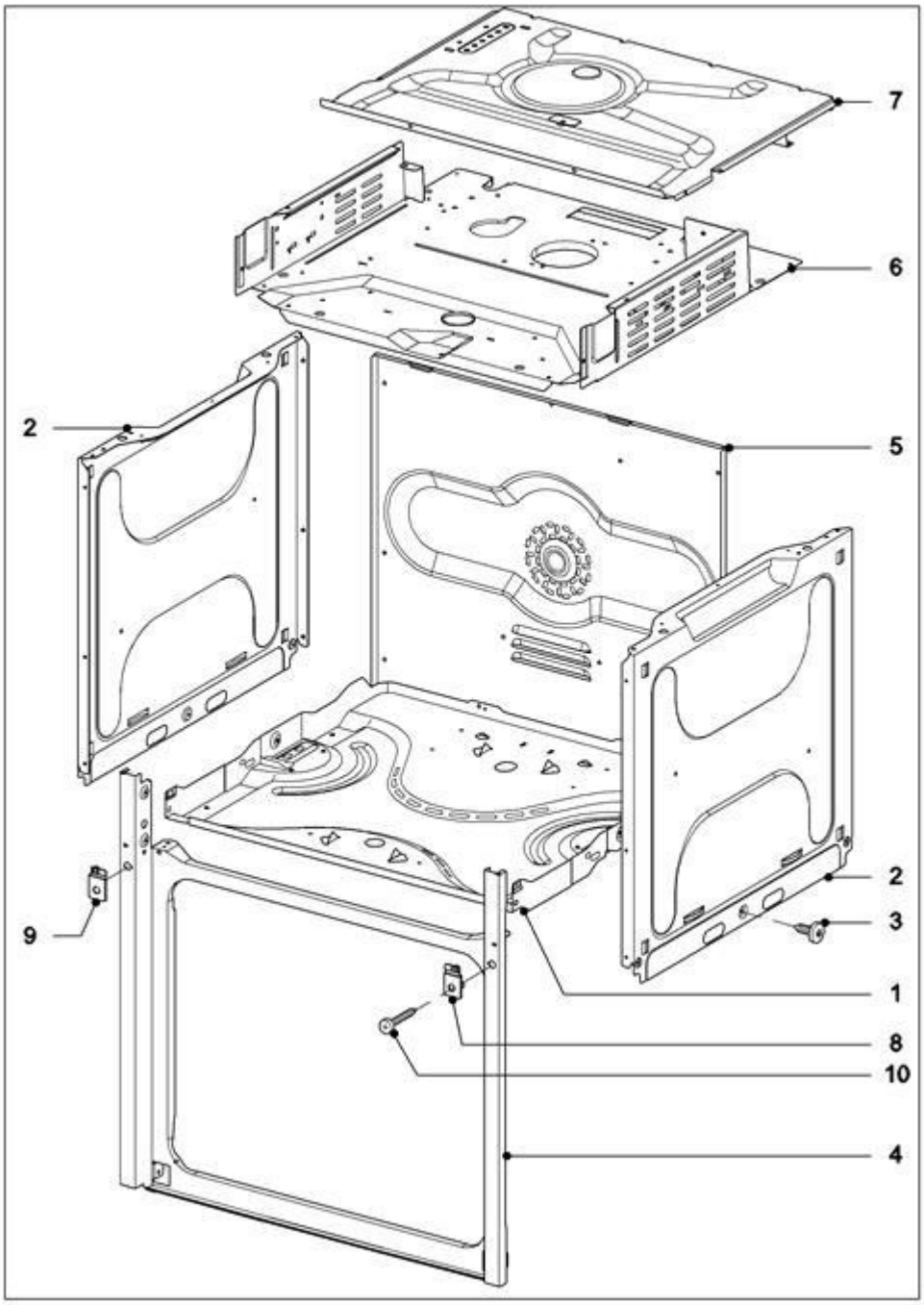

132382

021 Tür, H5141B

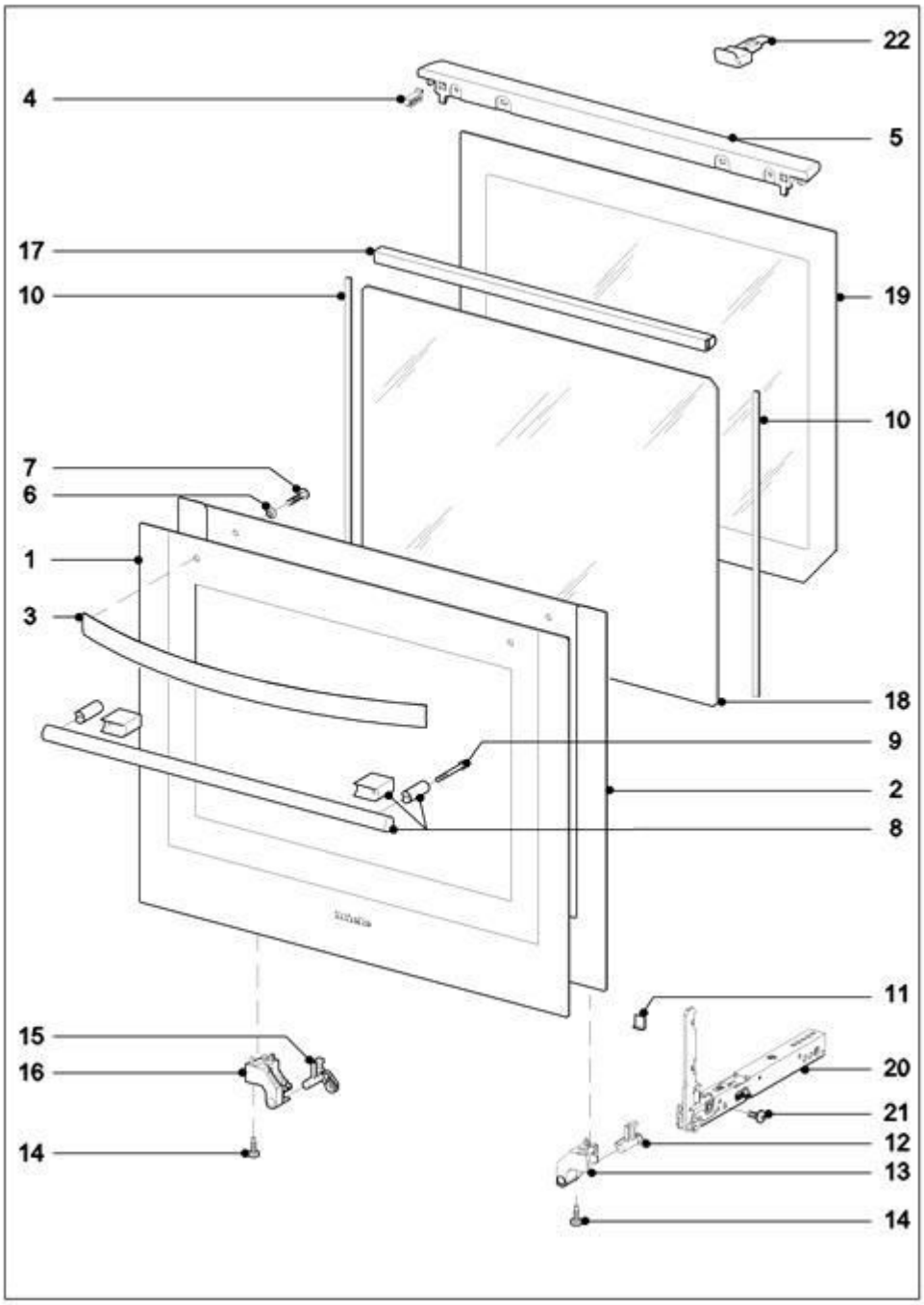

031 Garraum Isolierung

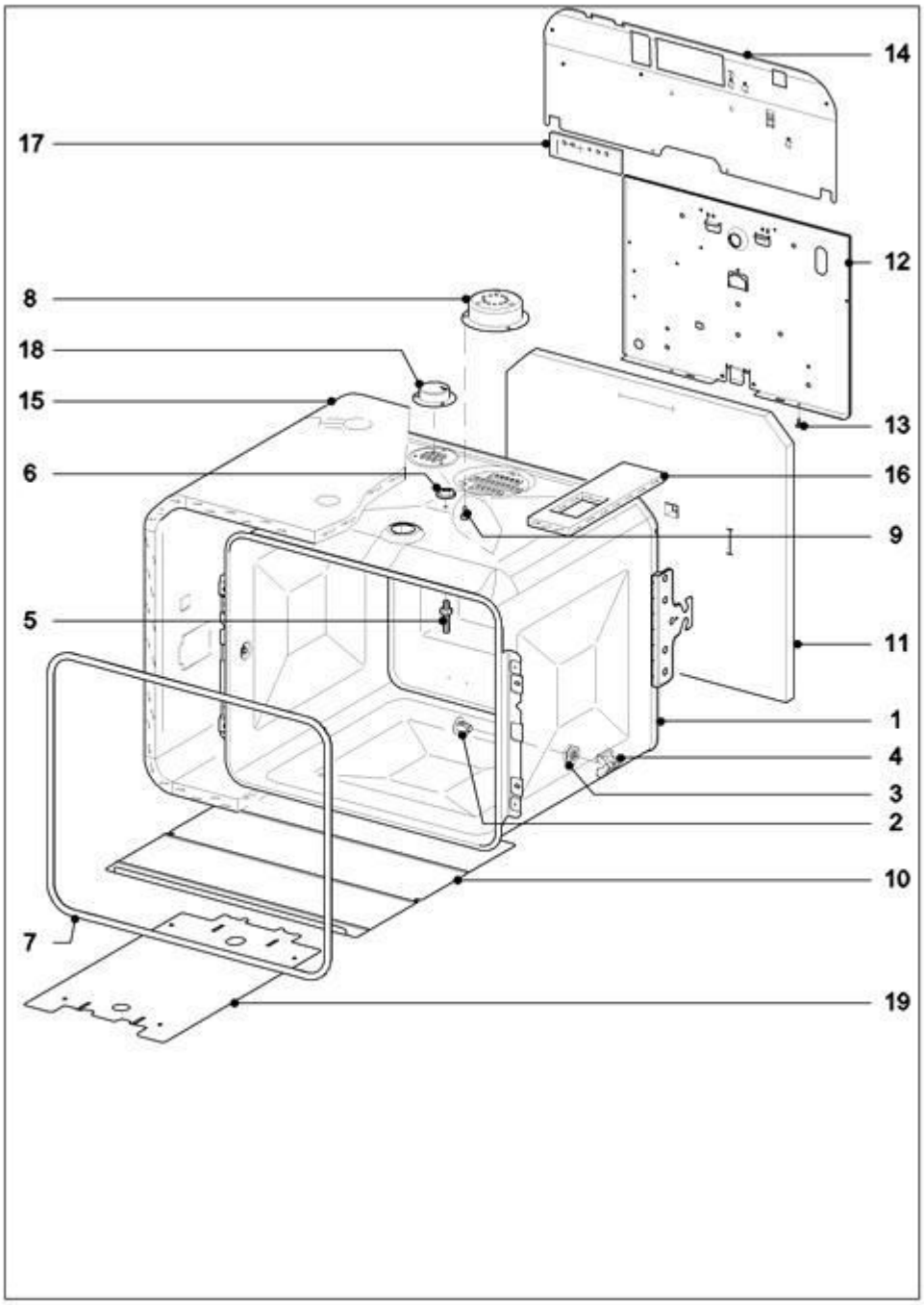

139873

032 Heizkörper Gebläse

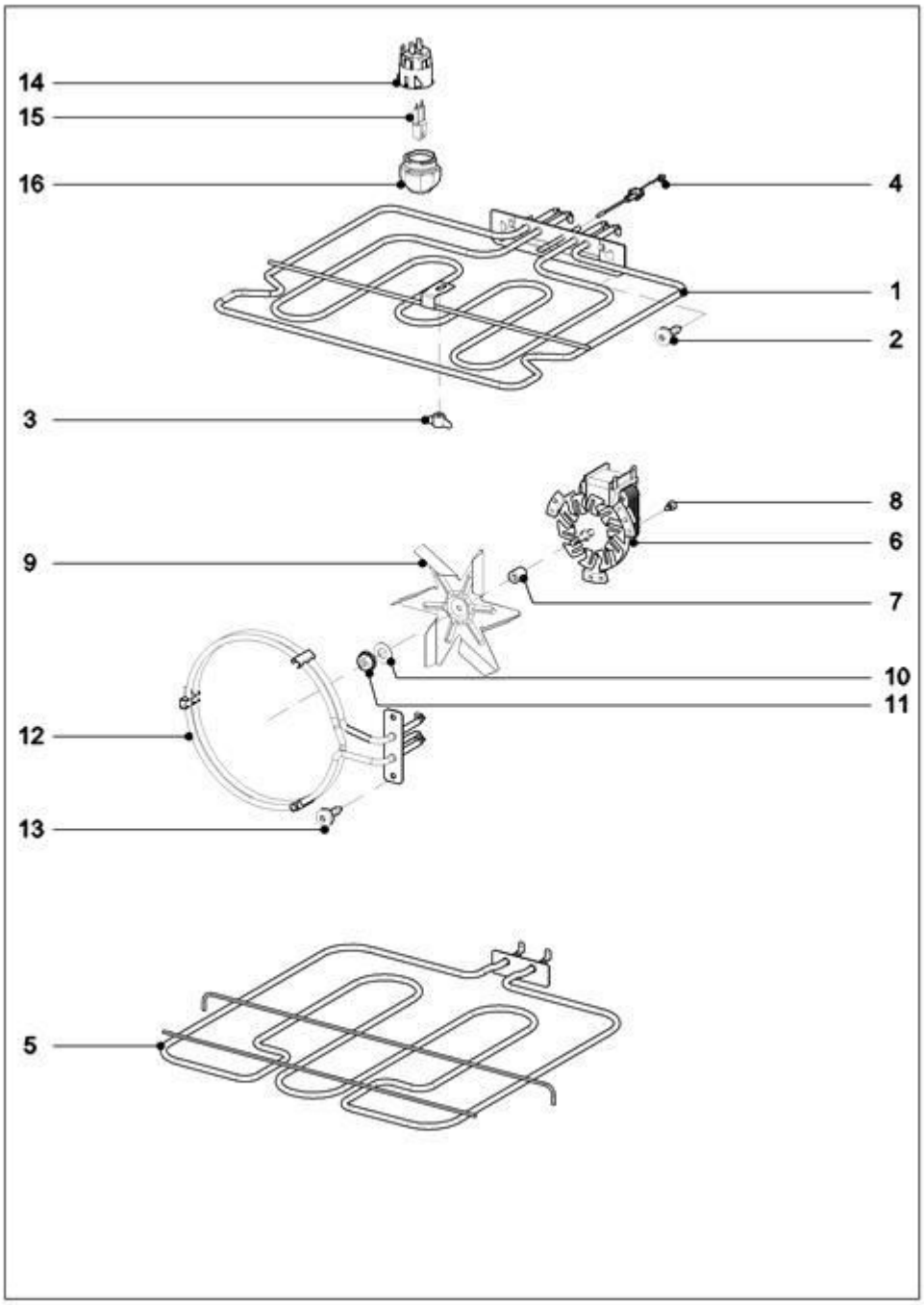

139874

033 Pumpe Wasserführung

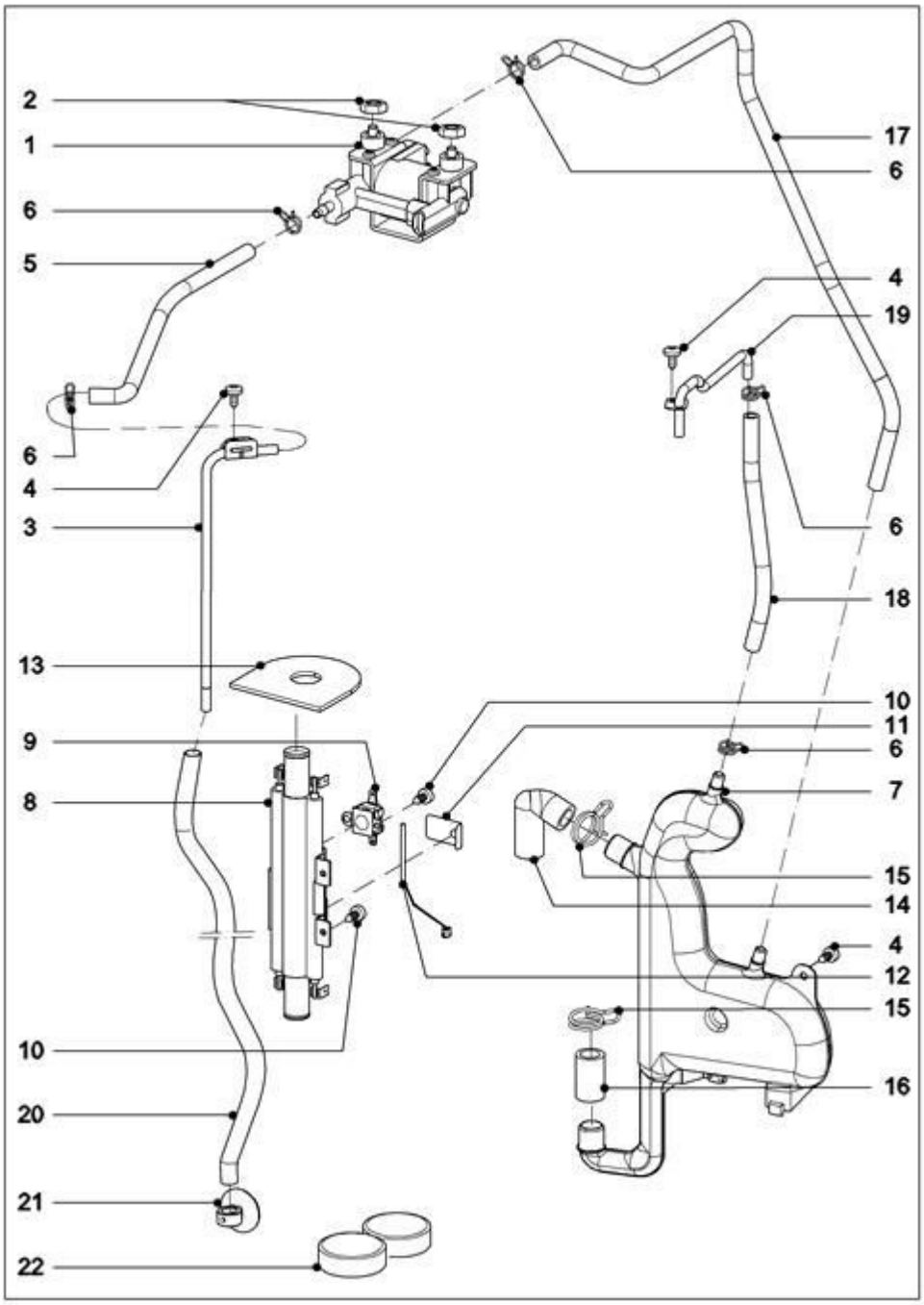

041 Luftführung Gebläse

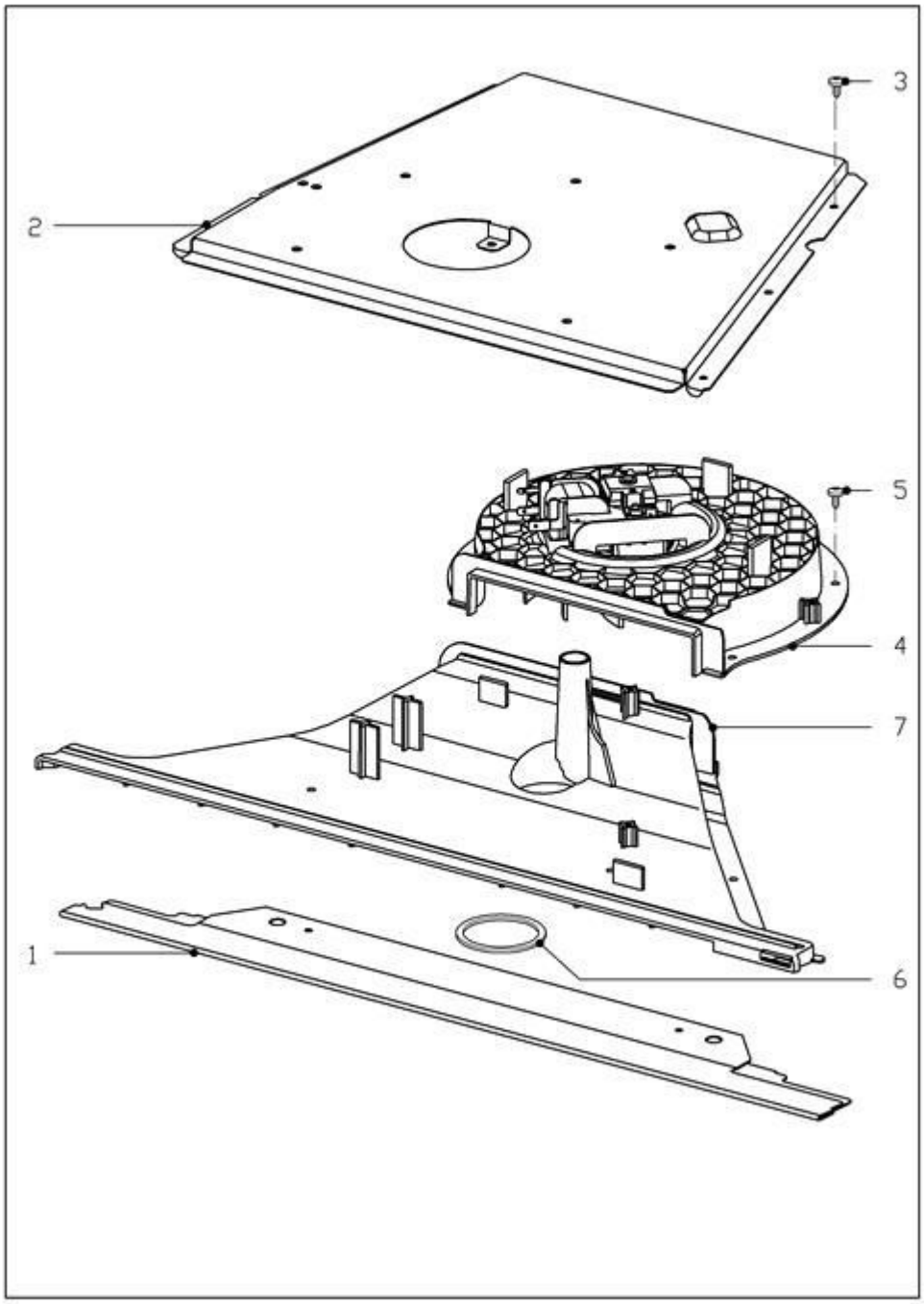

051 Schalterblende Elektro-Bauteile

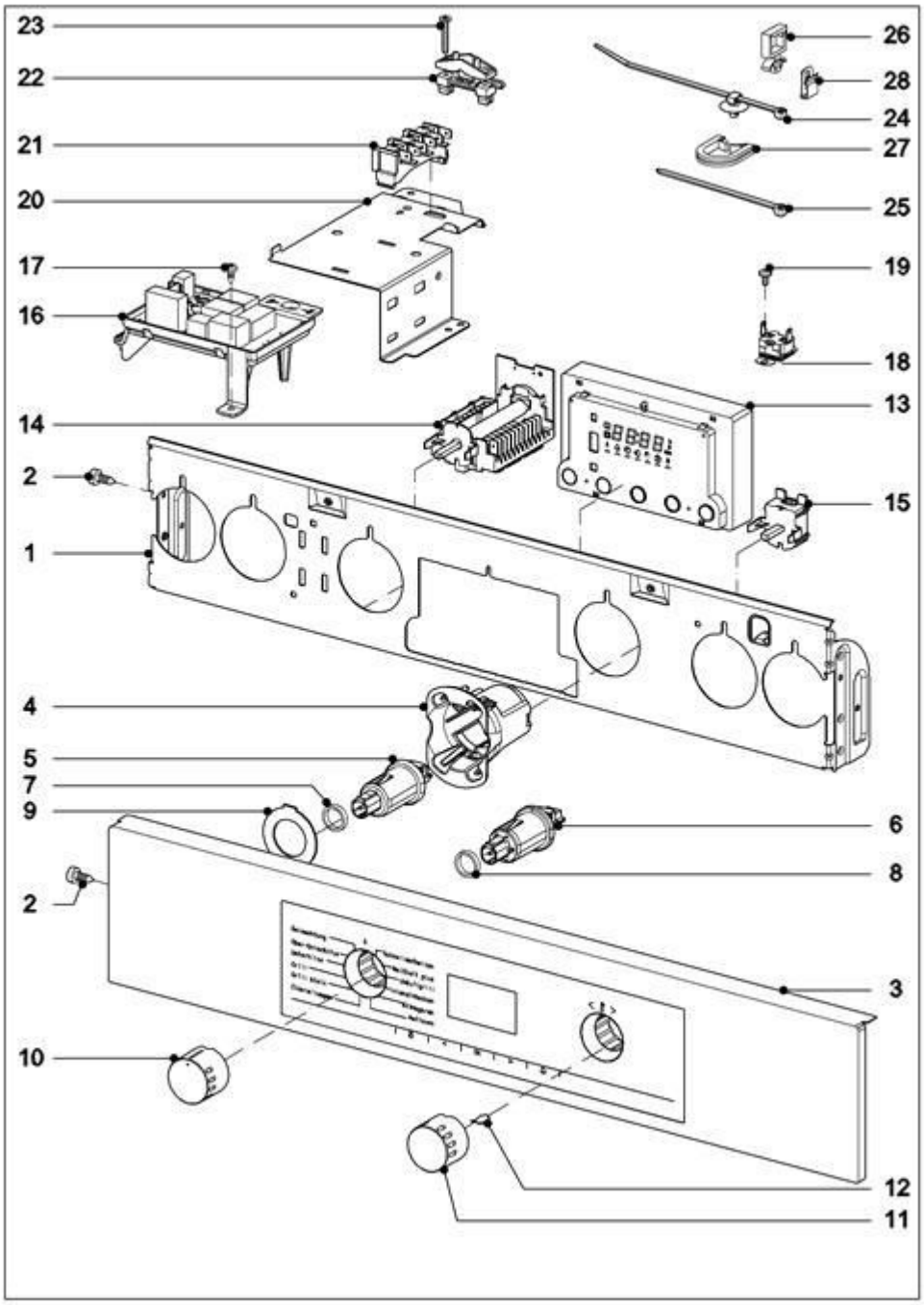

060 mitgeliefertes Zubehör

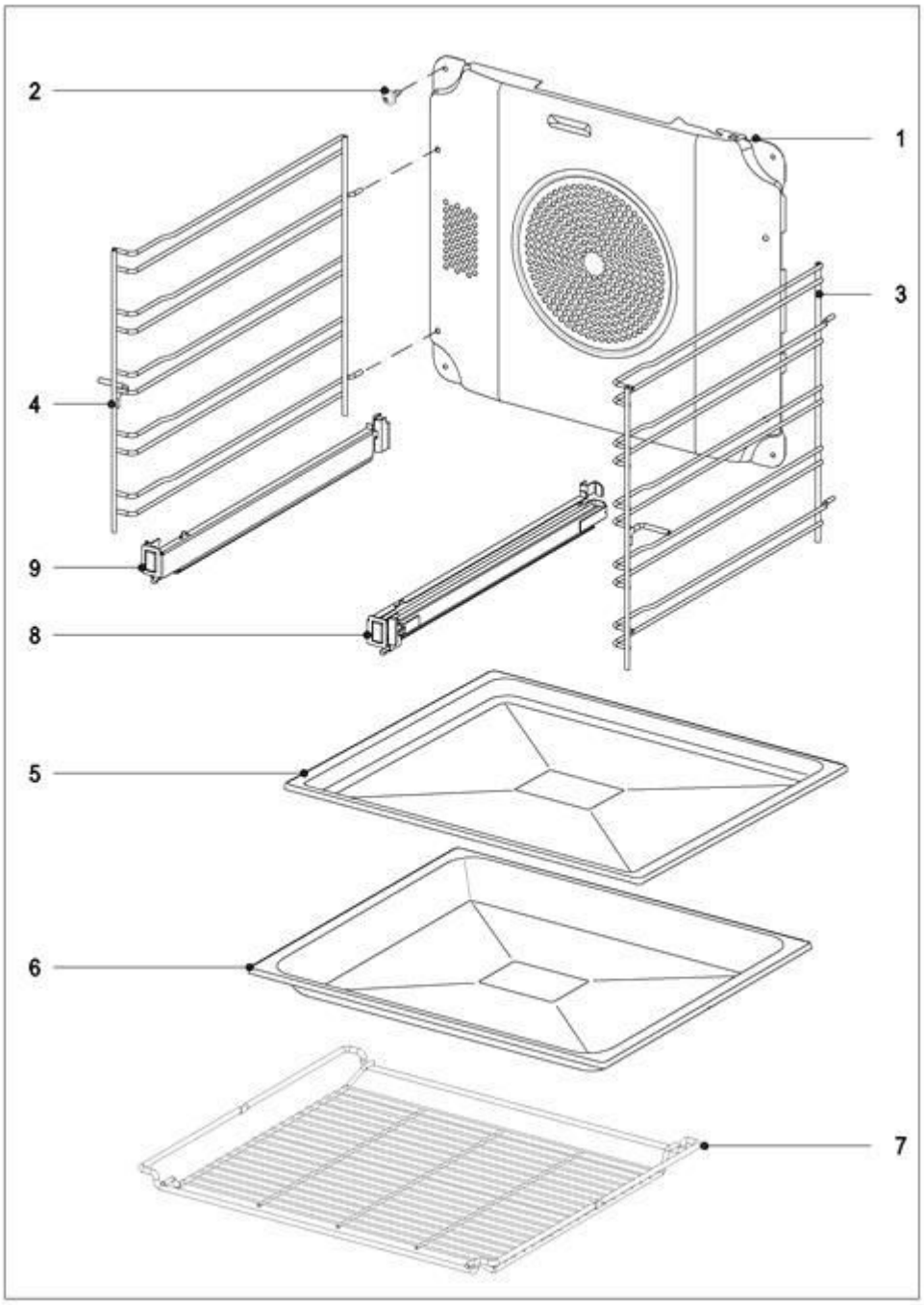

134248

070 nachkaufbares Zubehör

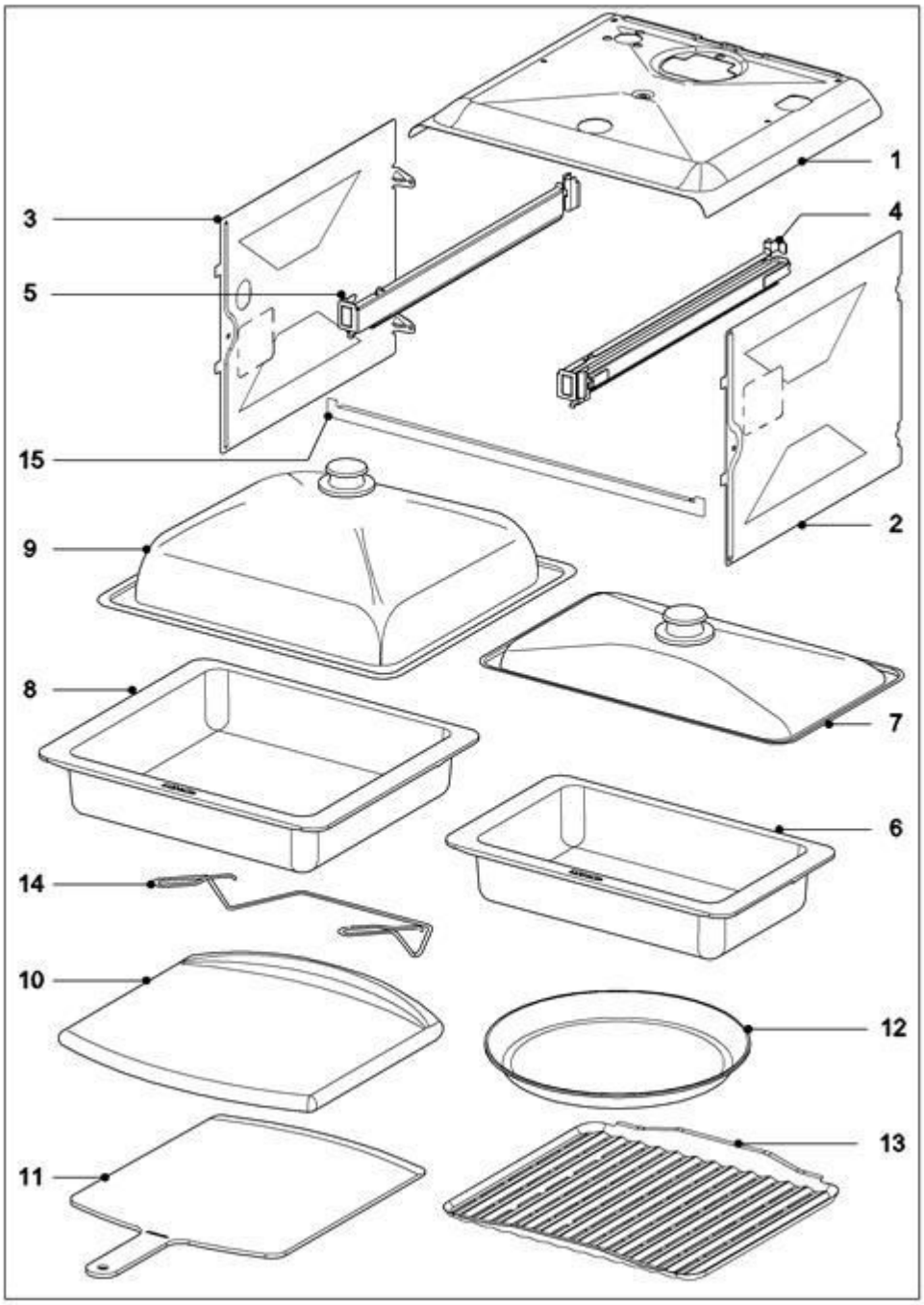

142029