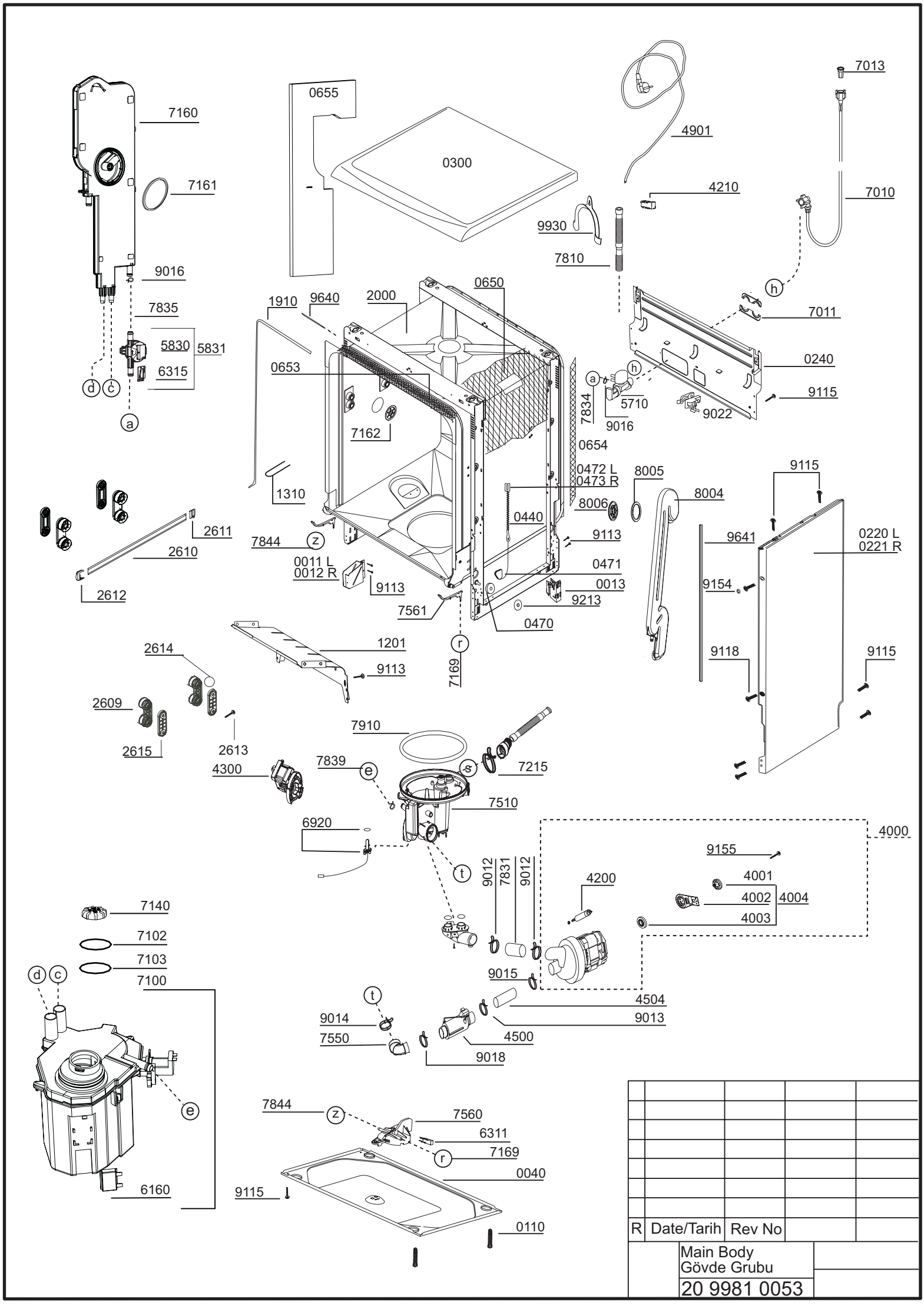
7160
7161
9016
7835
5830
5831
6315
d
c
a
0655
0300
4901
7013
4210
7010
9930
7810
h
0650
1910
9640
2000
7011
0240
0653
a
h
9115
7834
5710
9022
9016
7162
0654
0472 L
0473 R
8005
9115
1310
8006
8004
0440
2611
9113
9641
0220 L
0221 R
7844
z
2610
0011 L
0012 R
0471
9154
2612
9113
0013
9213
7561
0470
1201
r
2614
9113
9118
9115
7169
2609
7910
2615
2613
7839
e
7215
4300
7510
6920
4000
9155
t
9012
7831
9012
4001
4200
4002
4004
7140
4003
7102
7103
d
c
7100
9015
4504
t
9014
9013
7550
4500
9018
e
7844
z
7560
6311
7169
r
0040
6160
9115
0110
R
Date/Tarih
Rev No
Main Body
Gövde Grubu
20 9981 0053