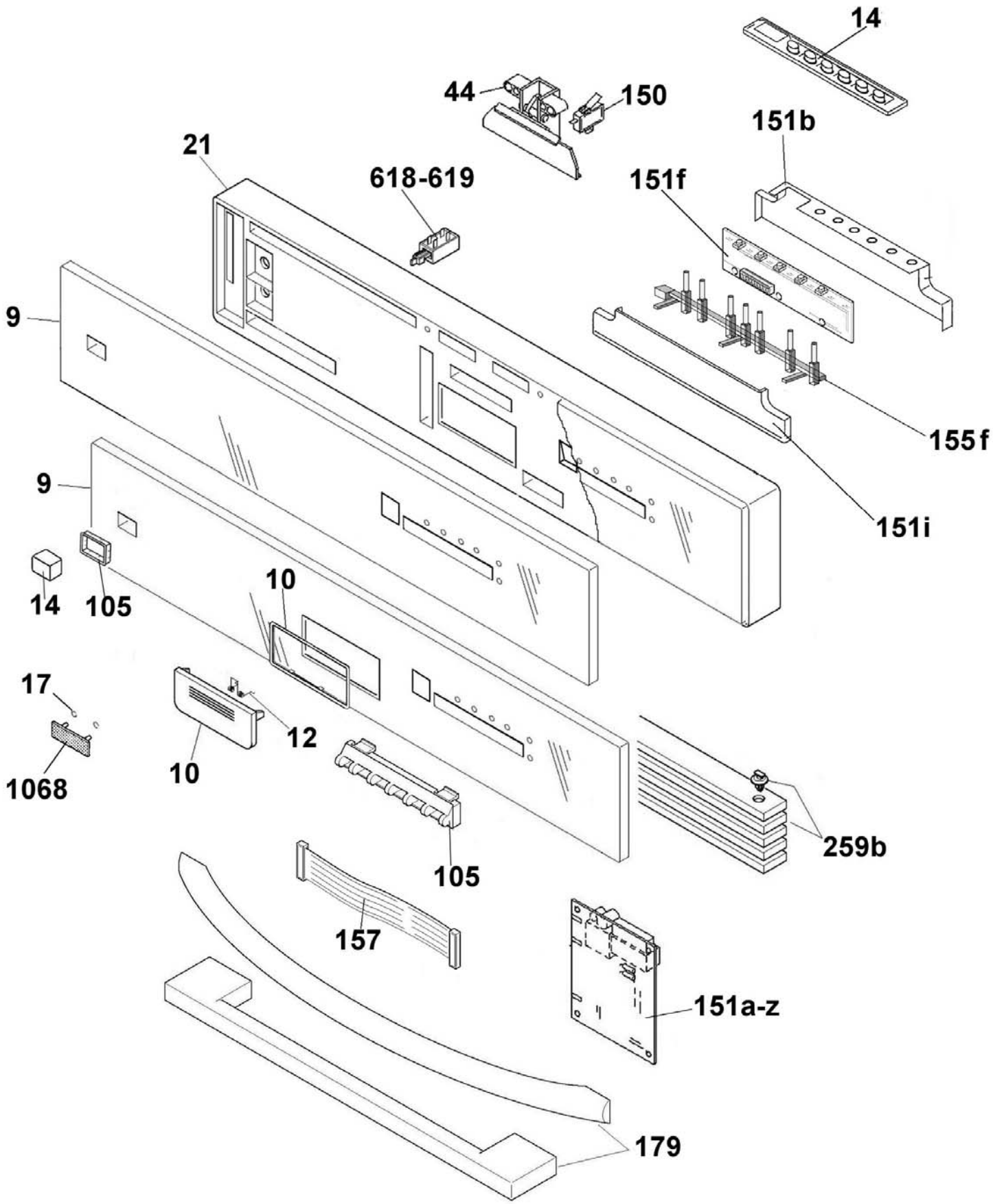
14
44
150
151b
21
618-619
151f
9
155f
9
151i
14
105
10
17
12
1068
10
259b
105
157
151a-z
179

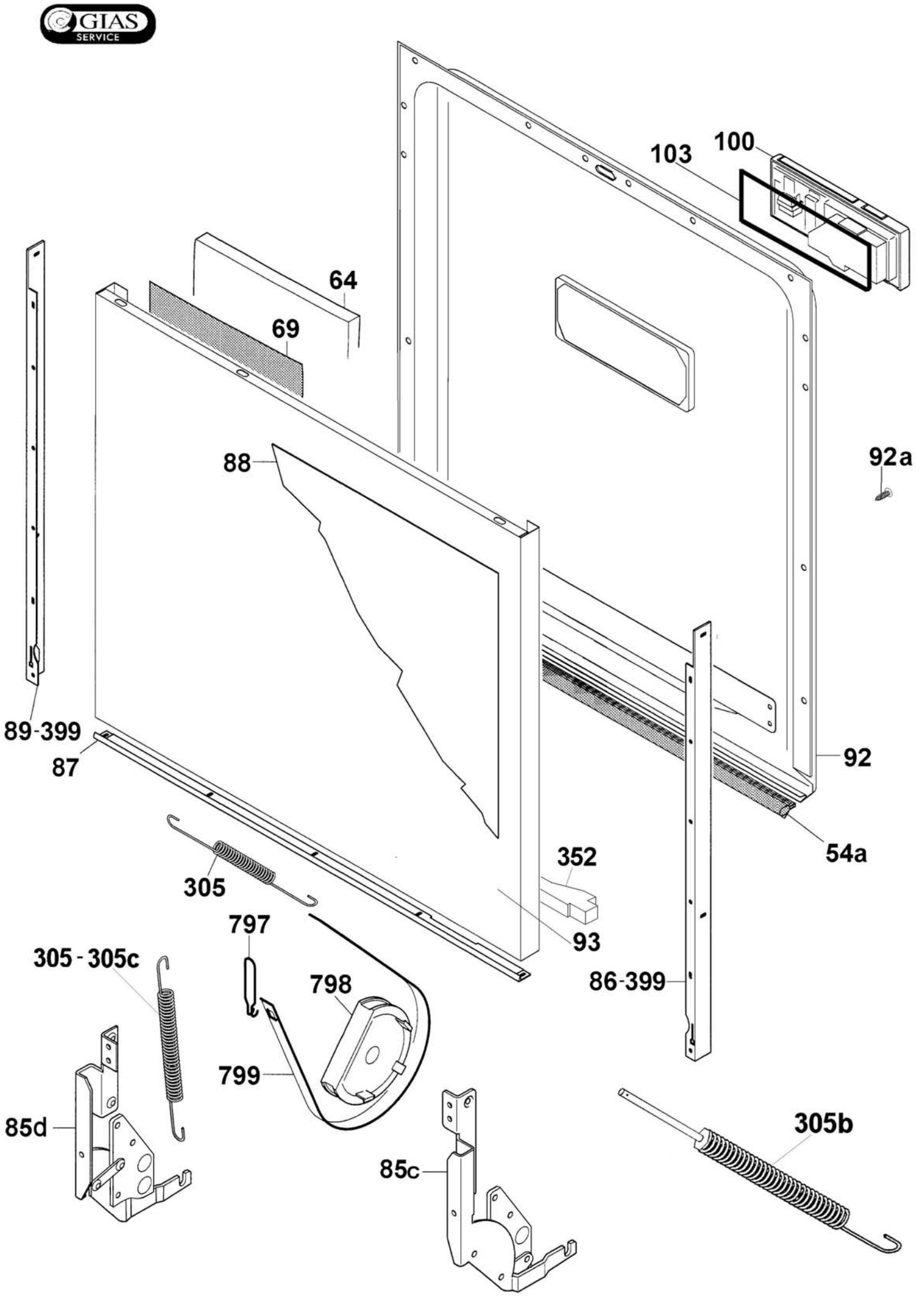
GIAS
SERVICE
100
103
64
69
88
92a
89-399
87
92
54a
352
305
93
797
305 - 305c
798
86-399
799
85d
85c
305b

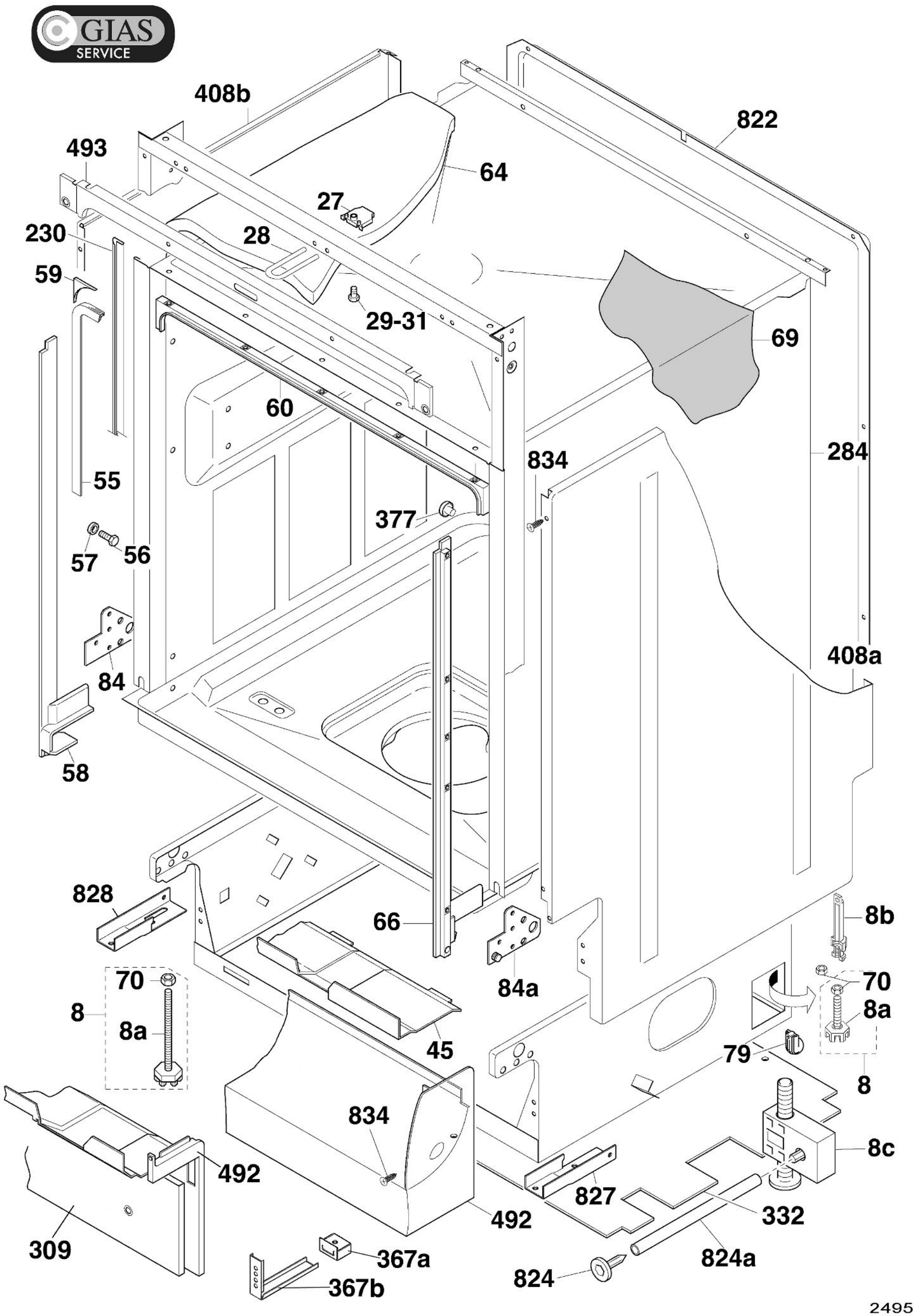
GIAS SERVICE
408b
822
493
64
27
230
28
59
29-31
69
60
284
834
55
377
57
56
408a
84
58
828
66
8b
84a
70
70
8
8a
8a
45
79
8
834
8c
492
827
332
492
309
367a
824a
367b
824
2495

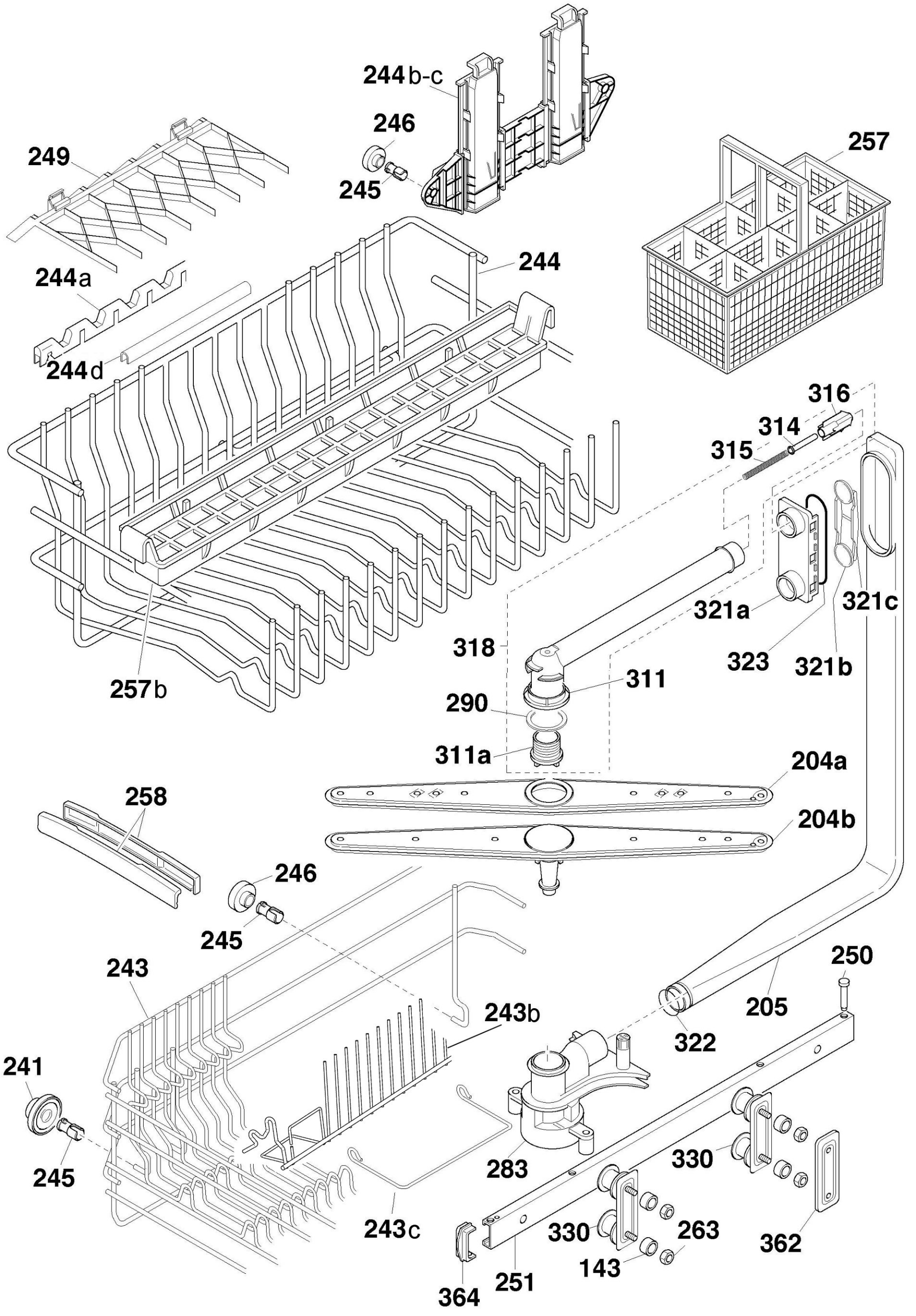
244b-c
246
245
249
257
244
244a
244d
257b
316
314
315
321a
321c
318
323
321b
311
290
311a
204a
204b
258
246
245
243
250
205
243b
322
241
245
283
330
243c
330
263
362
143
251
364
iels2491

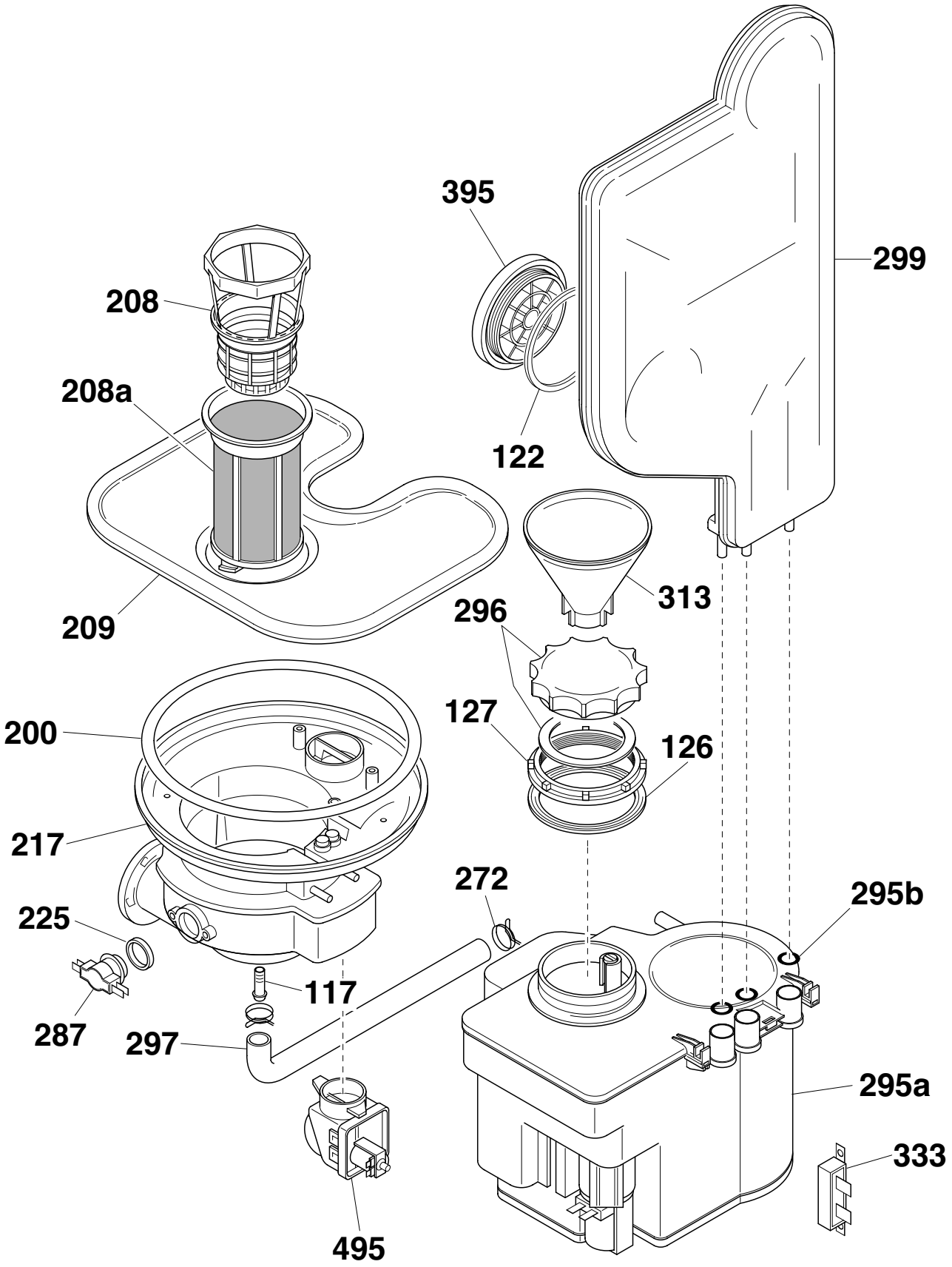
395
299
208
208a
122
313
209
296
127
126
200
217
272
295b
225
117
287
297
295a
333
495

IELS2521

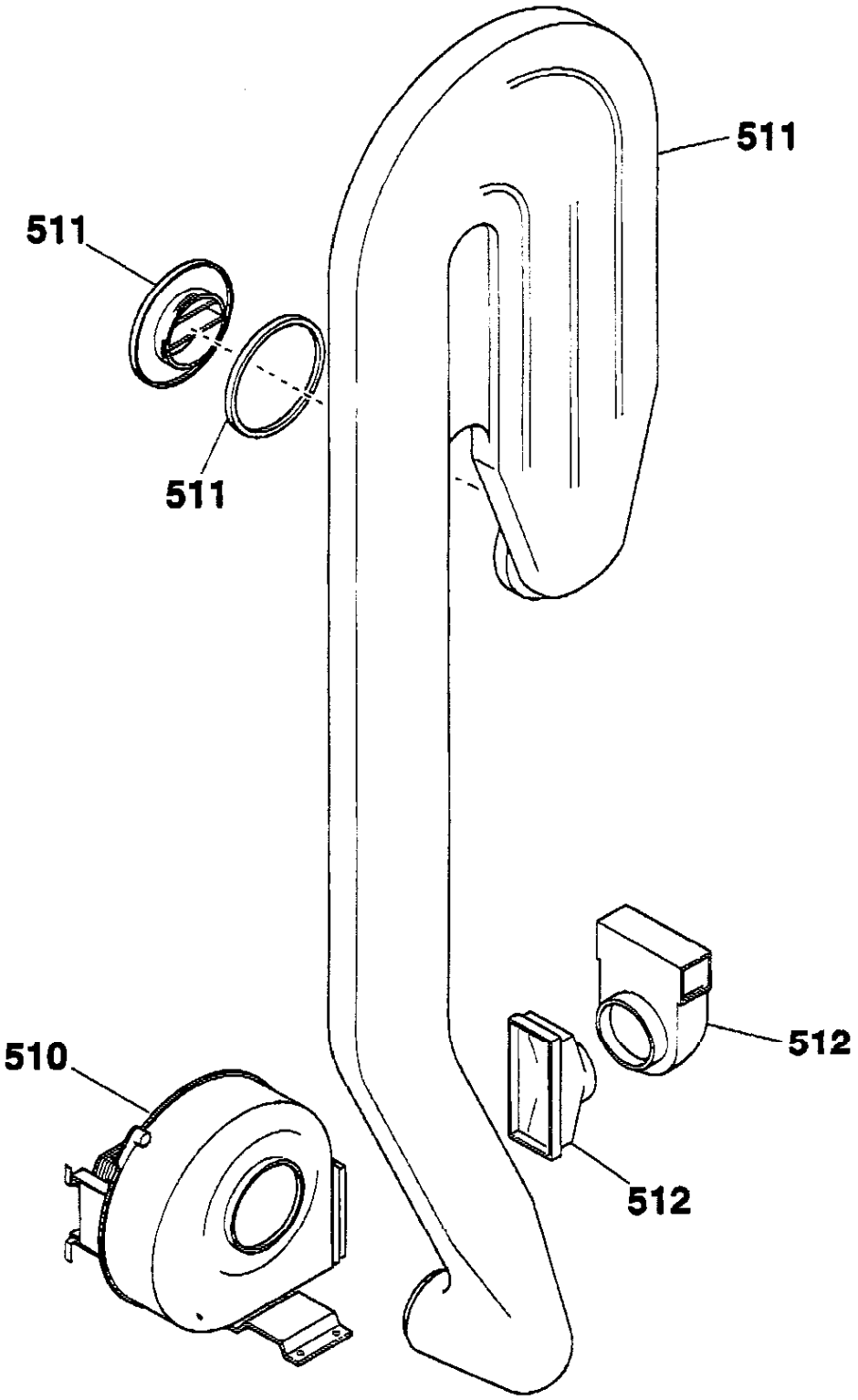

IELS2524

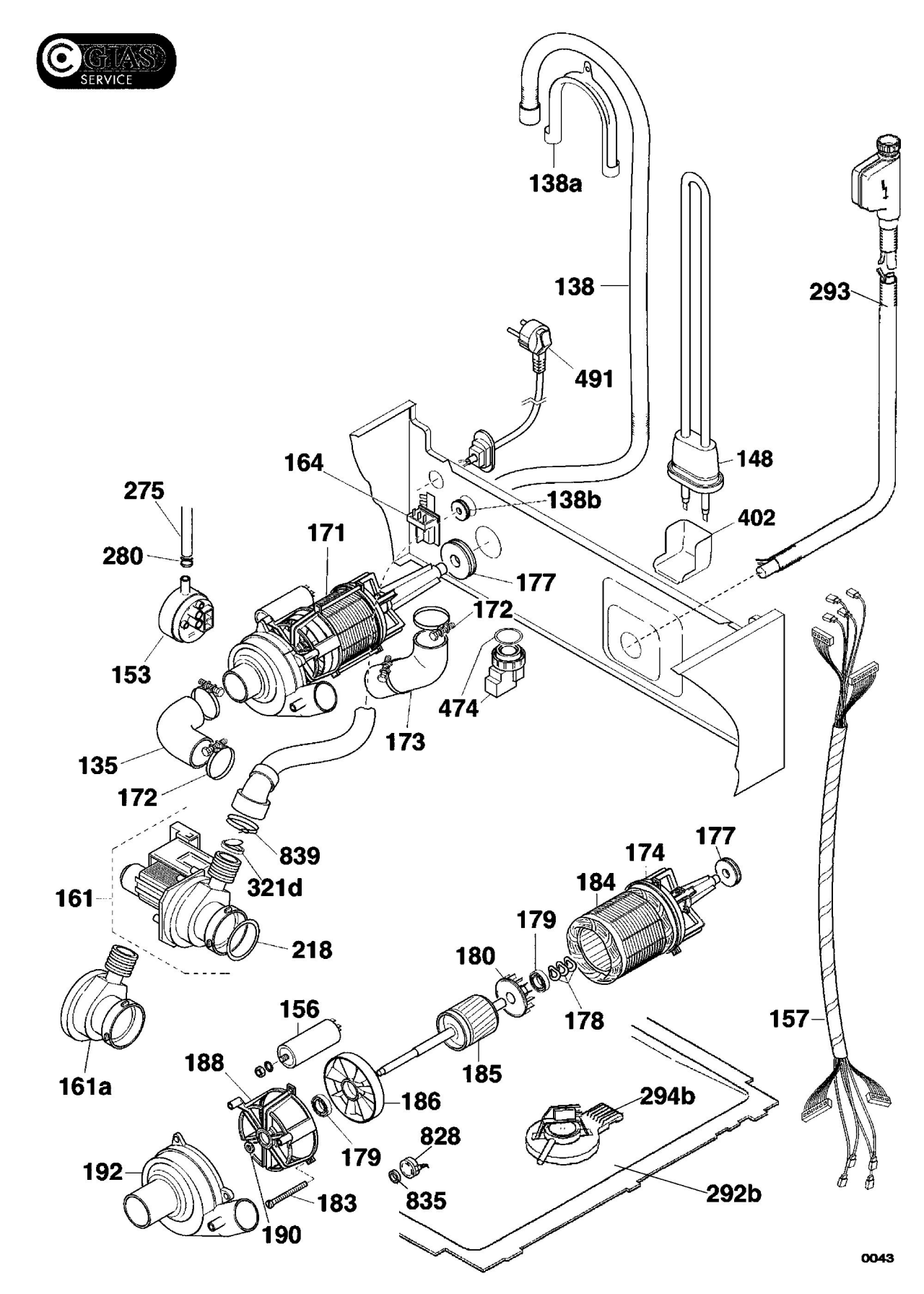
GIAS SERVICE
138a
138
293
491
148
164
138b
402
275
280
171
177
172
153
474
173
135
172
839
321d
161
218
161a
174
177
184
179
180
178
156
185
188
186
294b
179
828
192
835
183
292b
190
157
0043