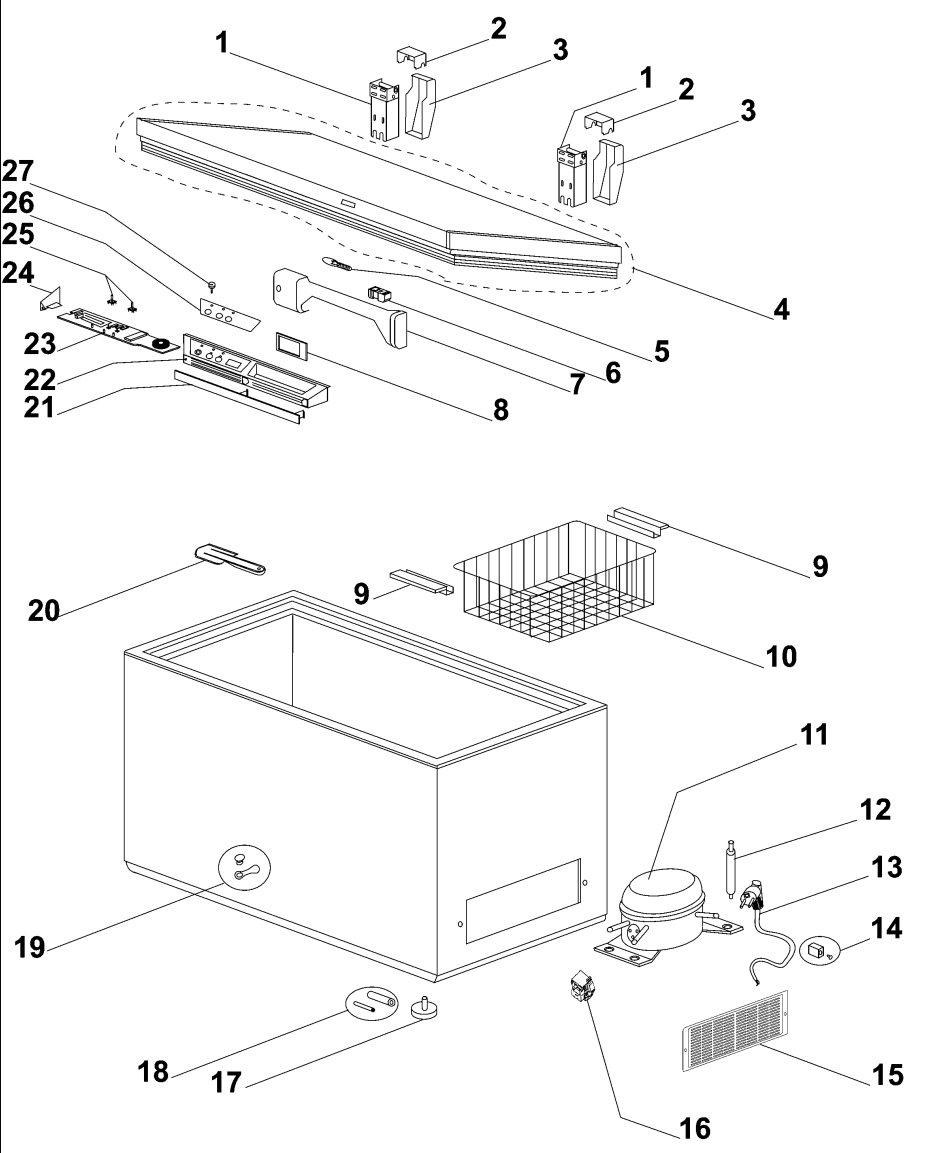
1
2
3
1
2
3
27
26
25
24
23
22
21
4
5
6
7
8
9
20
9
10
11
12
13
14
19
18
17
15
16