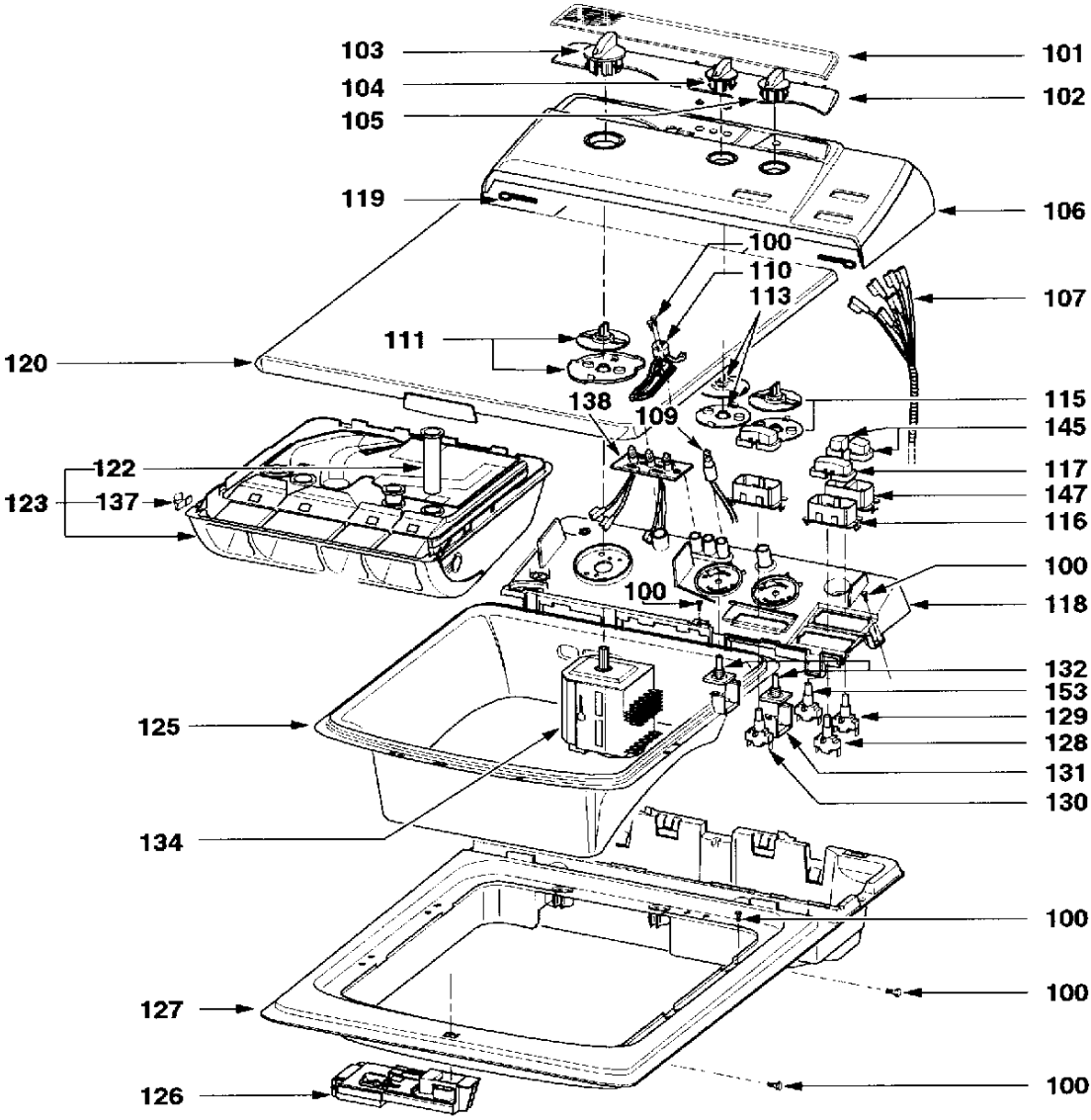
103
104
105
101
102
119
106
100
110
113
107
111
120
138
109
115
145
122
123
137
117
147
116
100
100
118
132
153
125
129
128
131
130
134
100
100
127
100
126

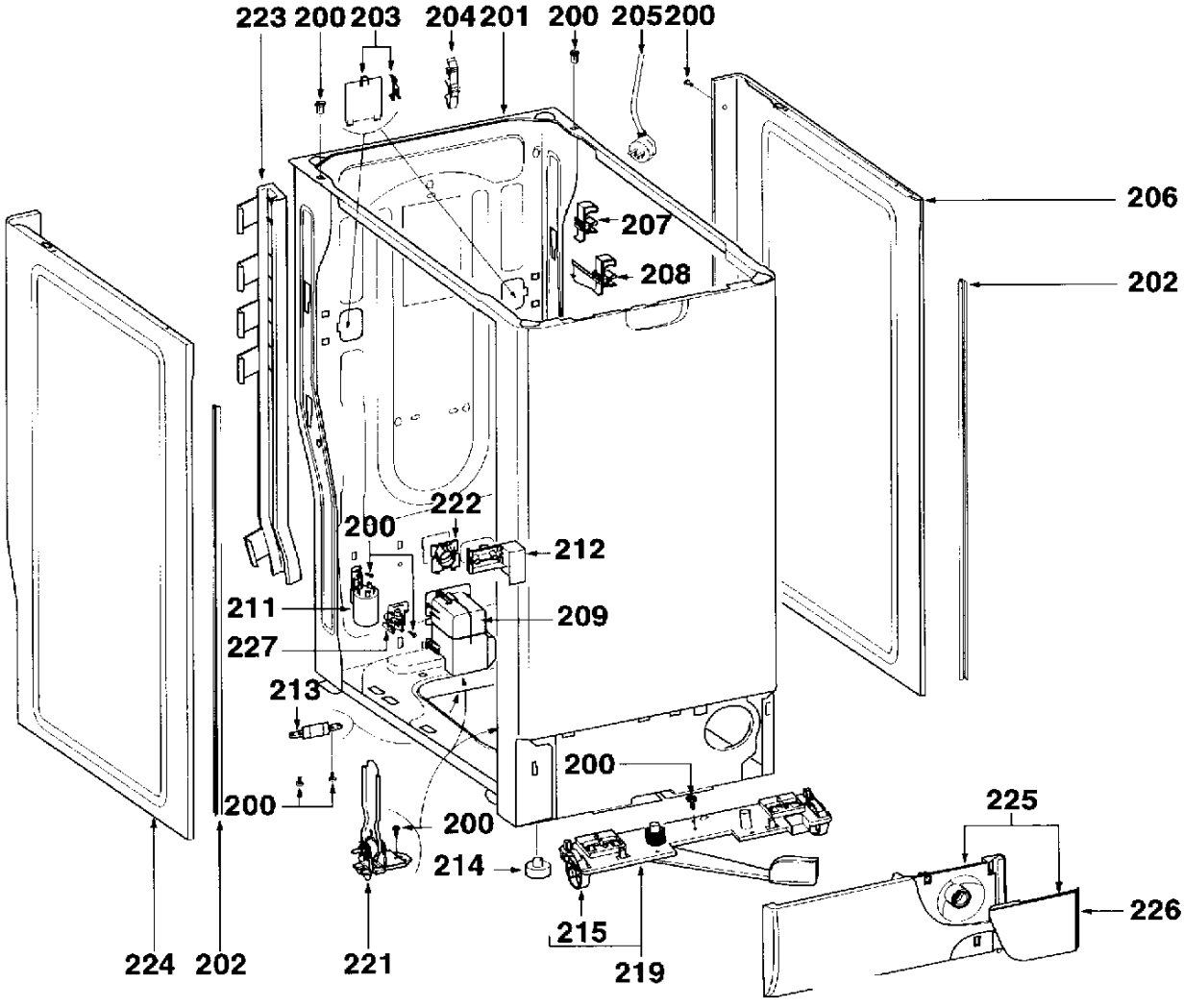
223
200
203
204
201
200
205
200
206
207
208
202
222
200
212
211
209
227
213
200
200
200
225
214
226
215
224
202
221
219

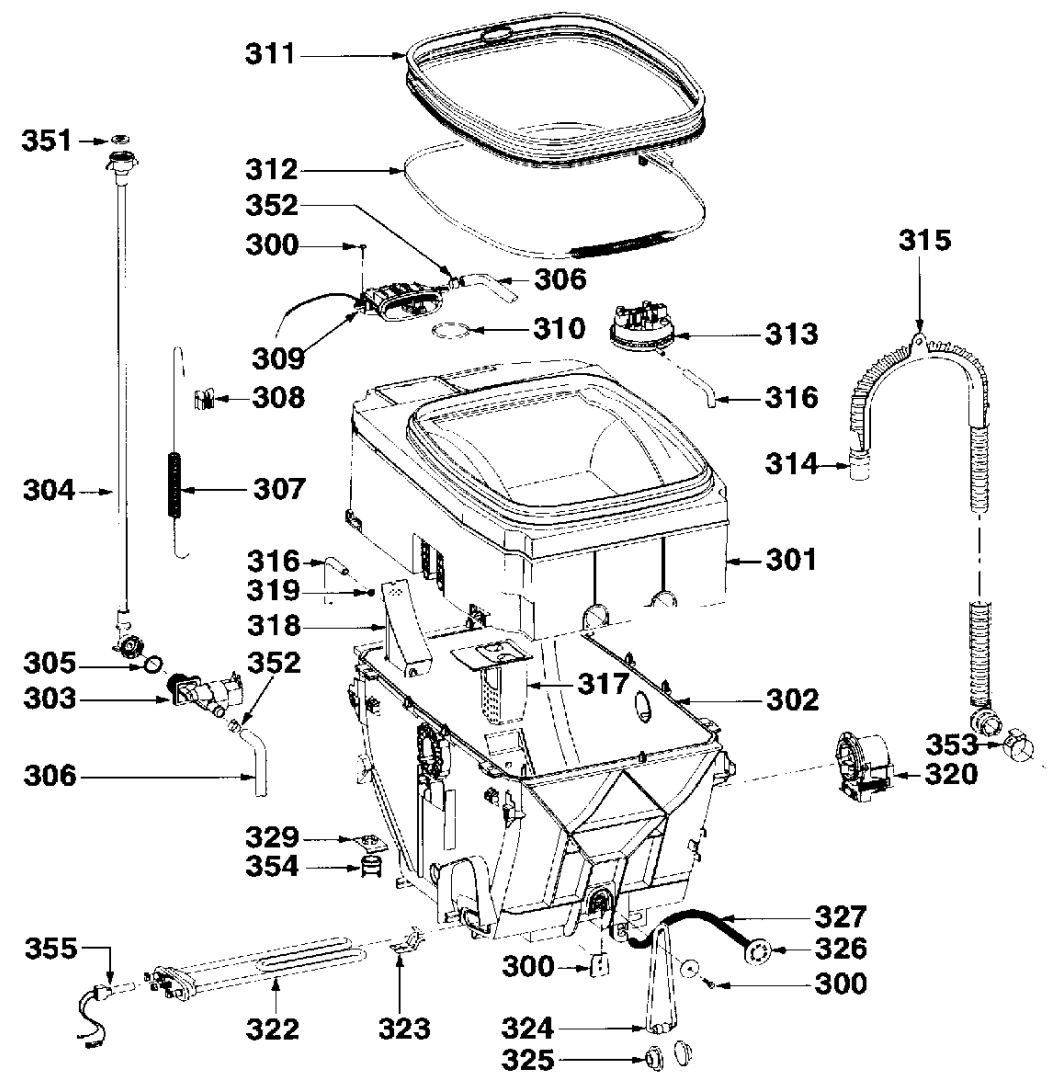
311
351
312
352
300
306
315
310
313
309
308
316
314
304
307
301
316
319
318
305
352
303
317
302
353
306
320
329
354
327
355
326
300
300
322
323
324
325

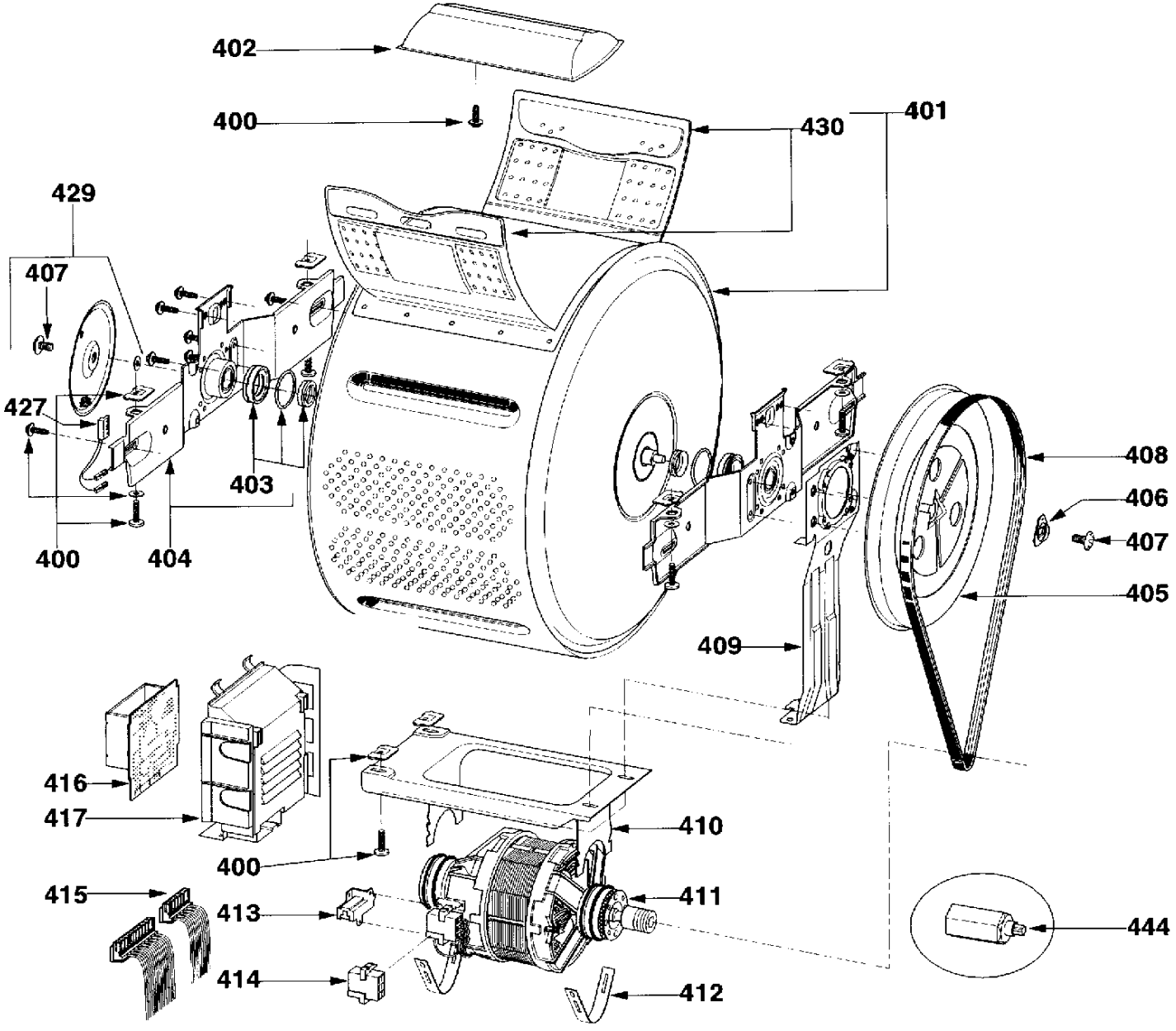
402
400
430
401
429
407
427
403
400
404
408
406
407
405
409
416
417
400
410
415
413
411
444
414
412