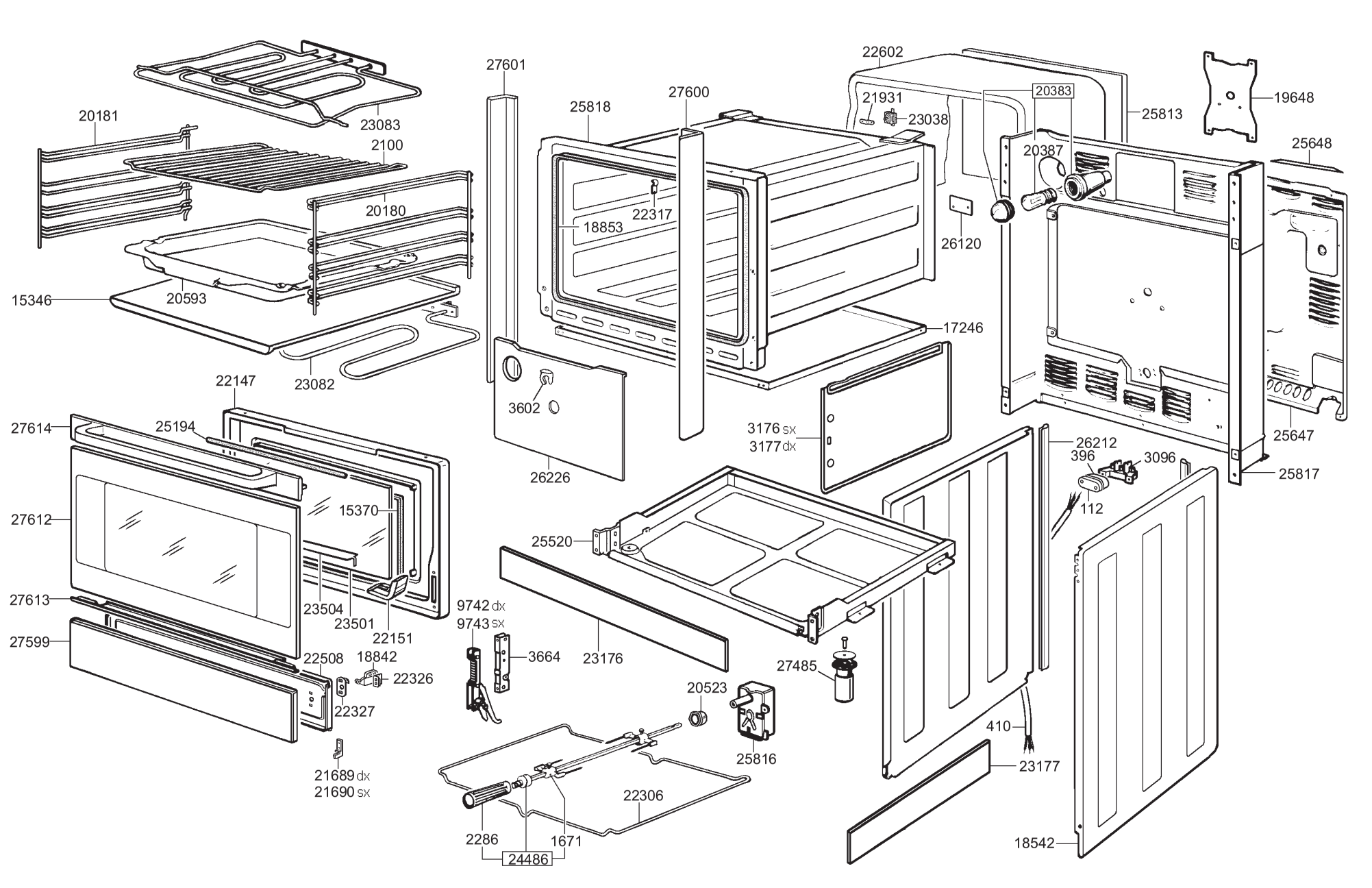
20181
23083
2100
20180
15346
20593
23082
27601
25818
27600
22602
21931
23038
20383
25813
19648
20387
25648
22317
18853
26120
17246
22147
3602
27614
25194
3176 sx
3177 dx
26212
396
3096
25817
26226
25647
112
27612
15370
25520
27613
23504
23501
22151
9742 dx
9743 sx
3664
23176
27599
22508
18842
22326
27485
20523
22327
410
25816
21689 dx
21690 sx
23177
22306
2286
1671
24486
18542

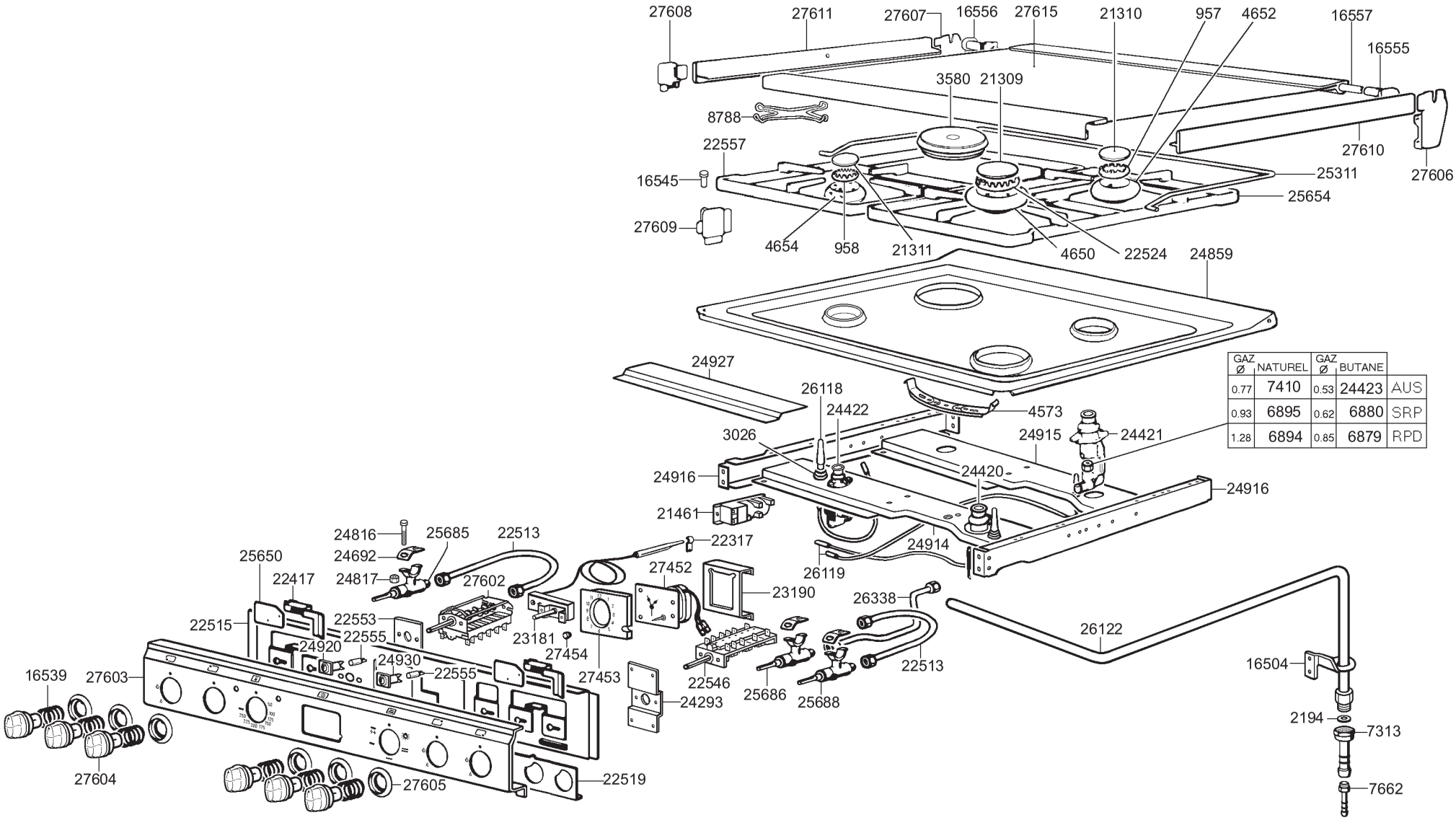

GAZ Ø	NATUREL	GAZ Ø	BUTANE	
0.77	7410	0.53	24423	AUS
0.93	6895	0.62	6880	SRP
1.28	6894	0.85	6879	RPD