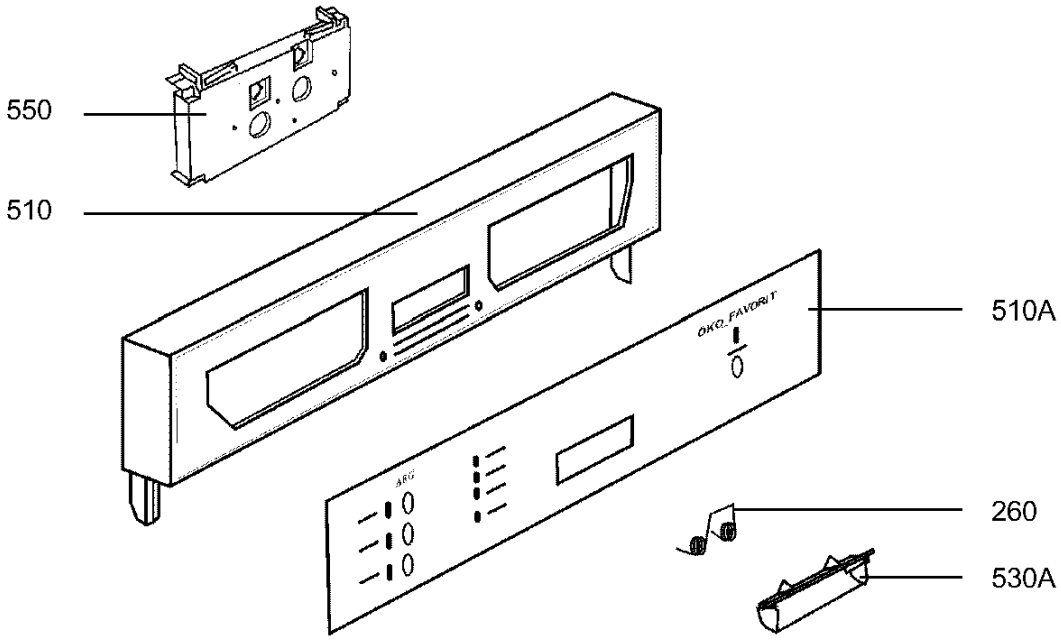

Explosionszeichnungs Nr.:N19112000909

Number of picture

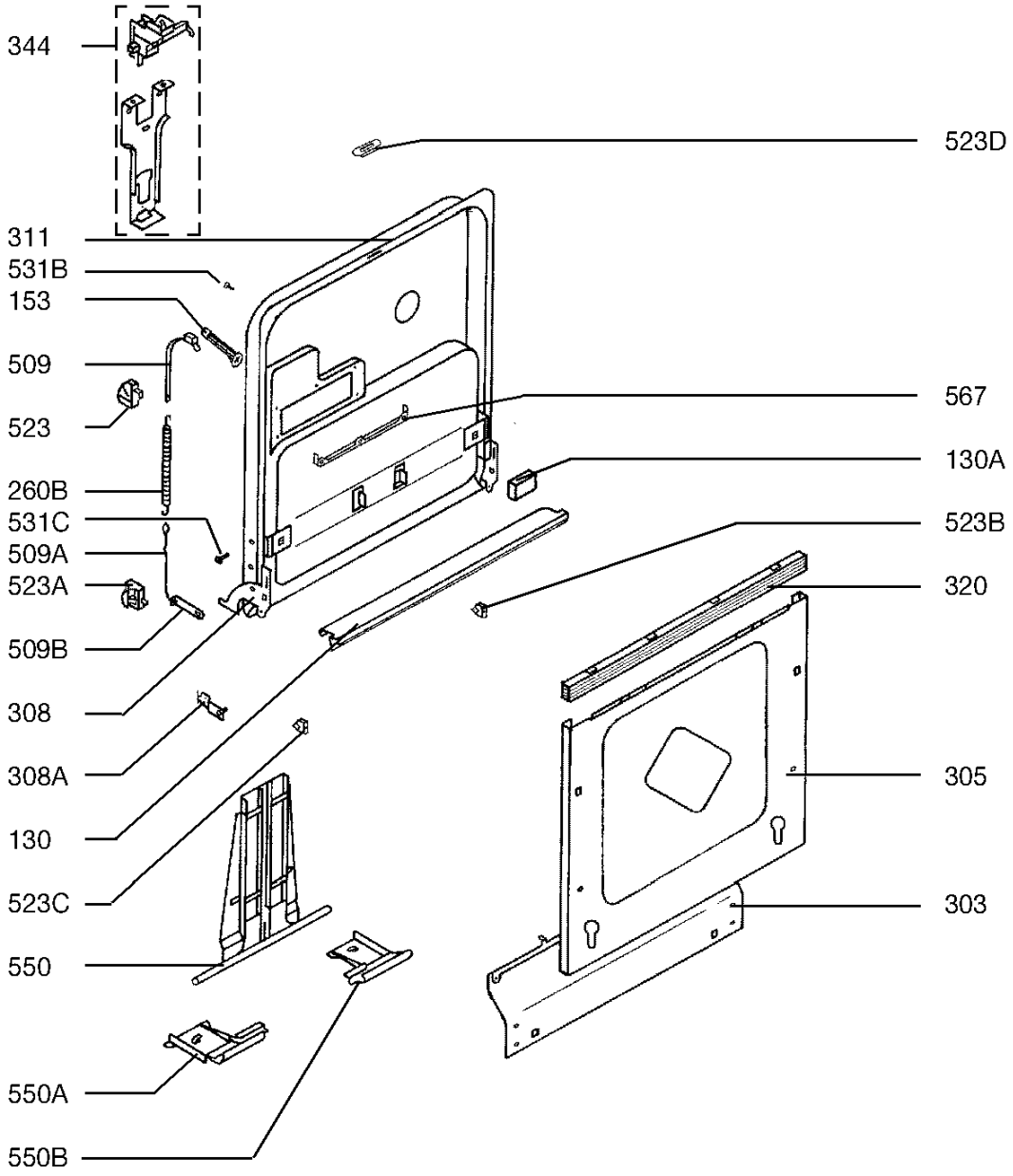

Explosionszeichnungs Nr.:N29112000909

Number of picture

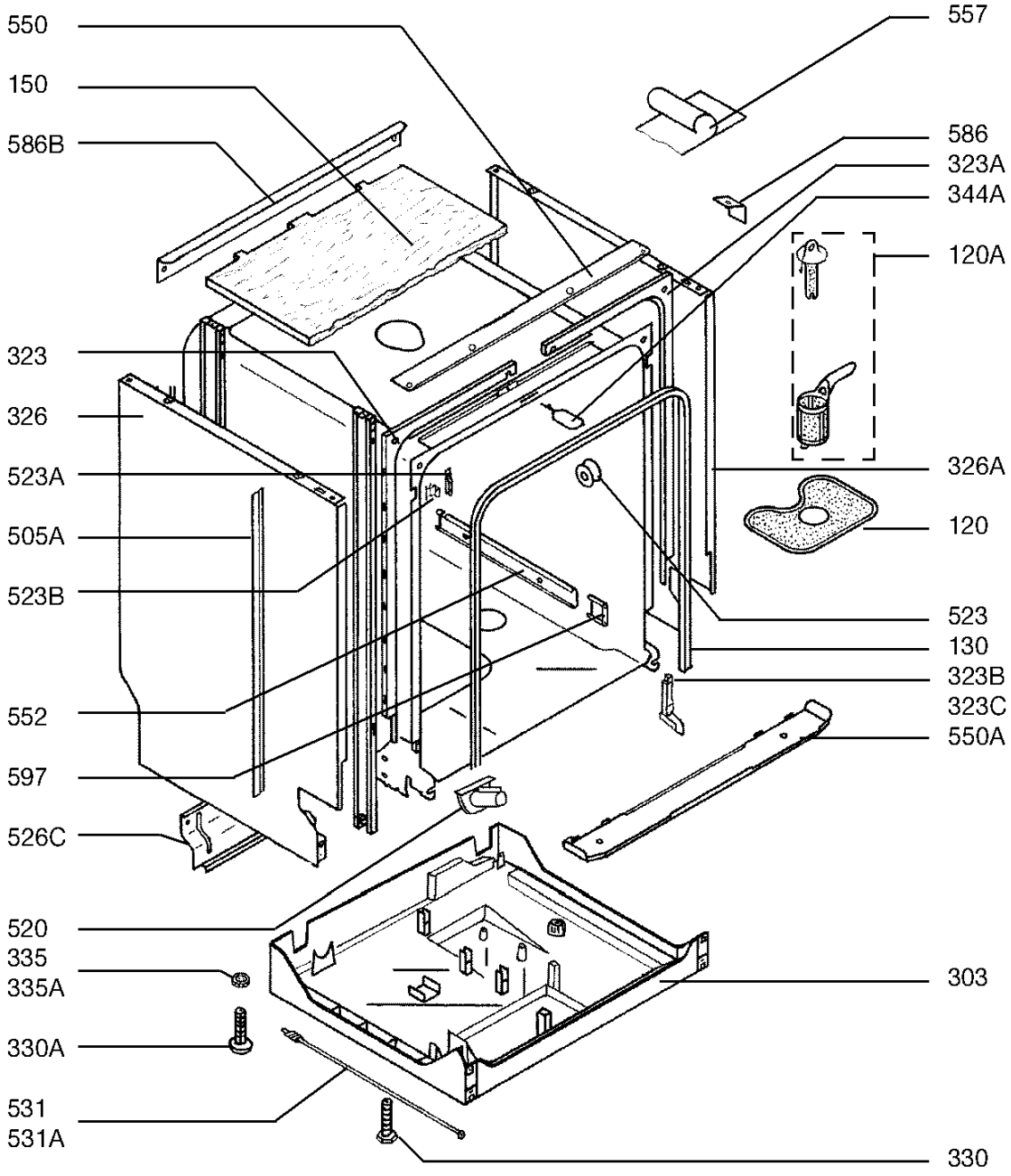

Explosionszeichnungs Nr.:N391112002045
Number of picture

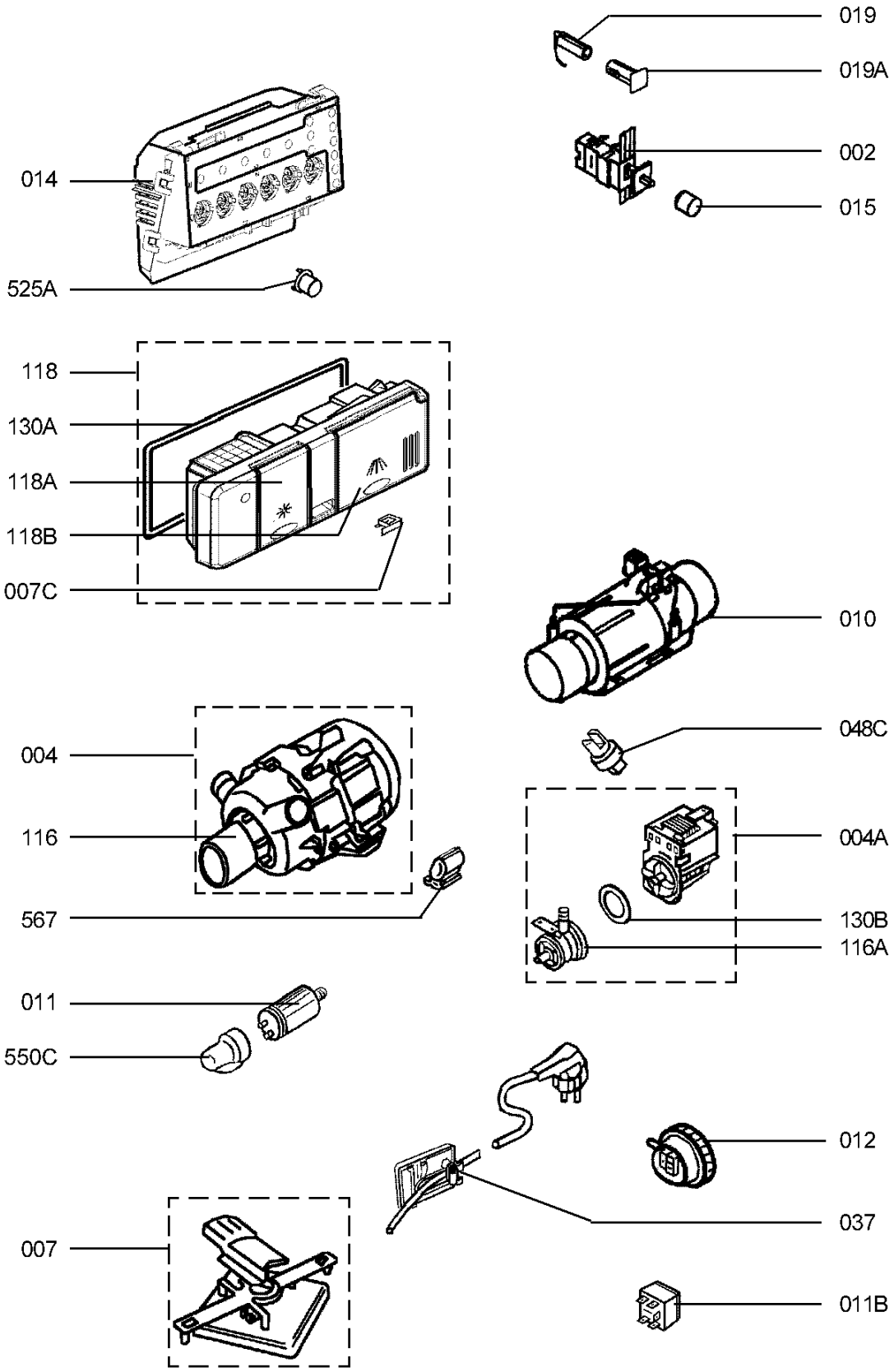

Explosionszeichnungs Nr.:N49112002039
Number of picture

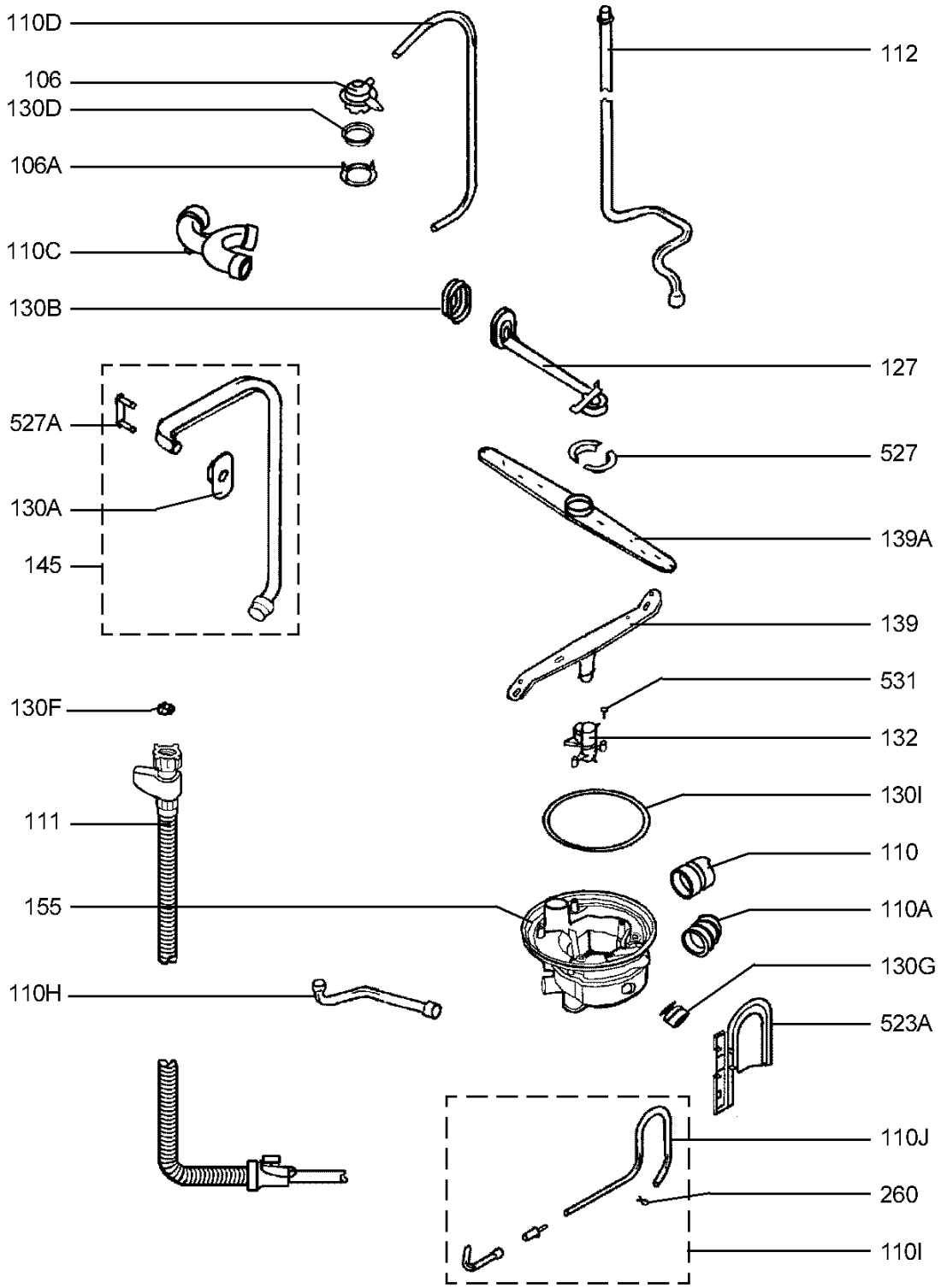

Explosionszeichnungs Nr.:N59112002039
Number of picture

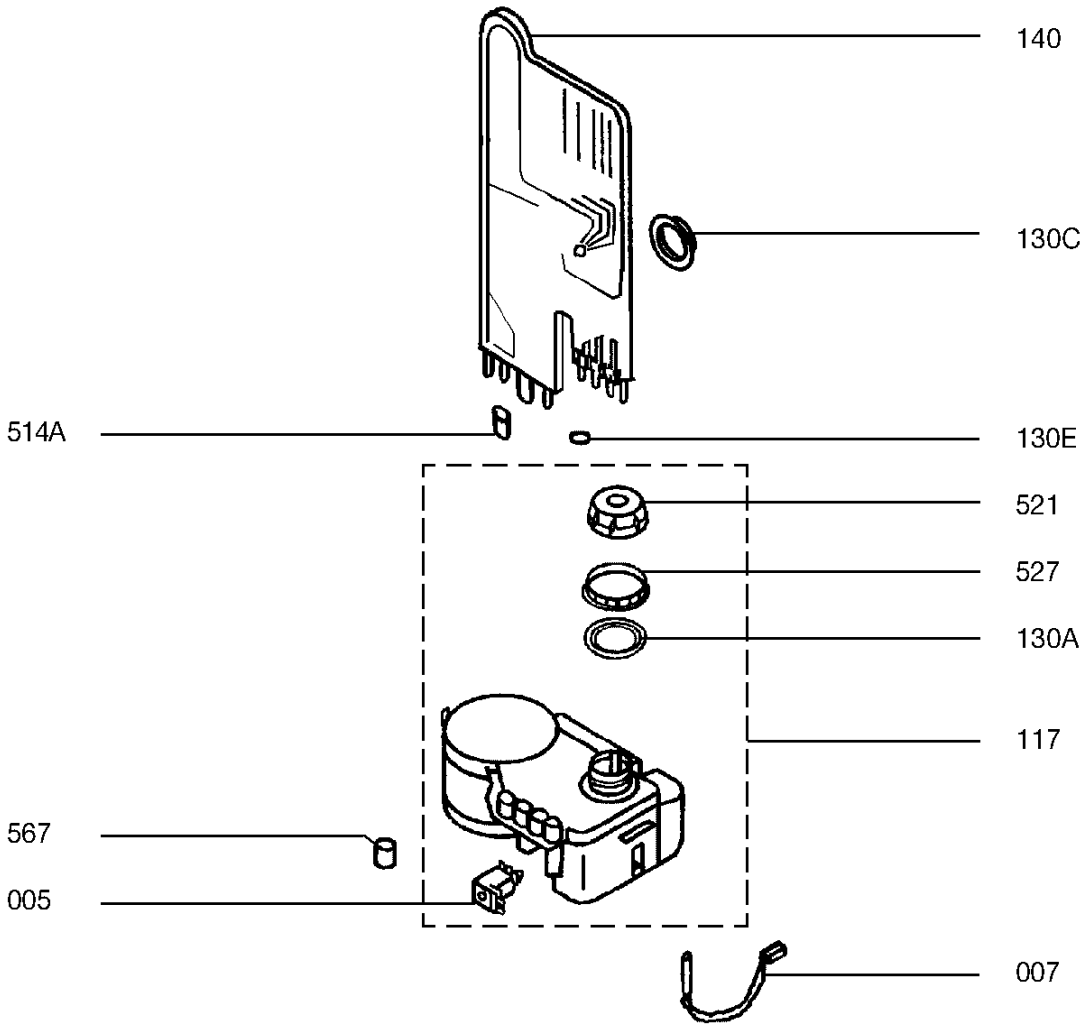

Explosionszeichnungs Nr.:N69112002039
Number of picture

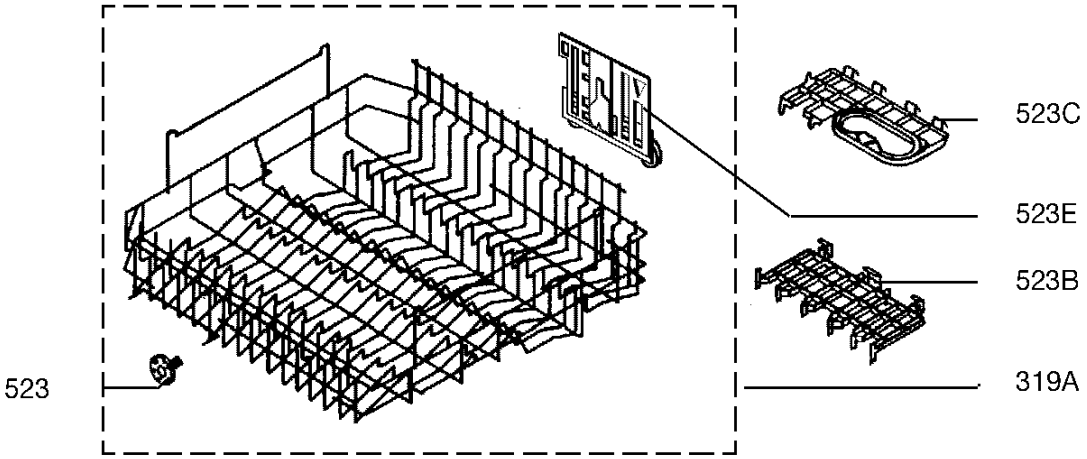

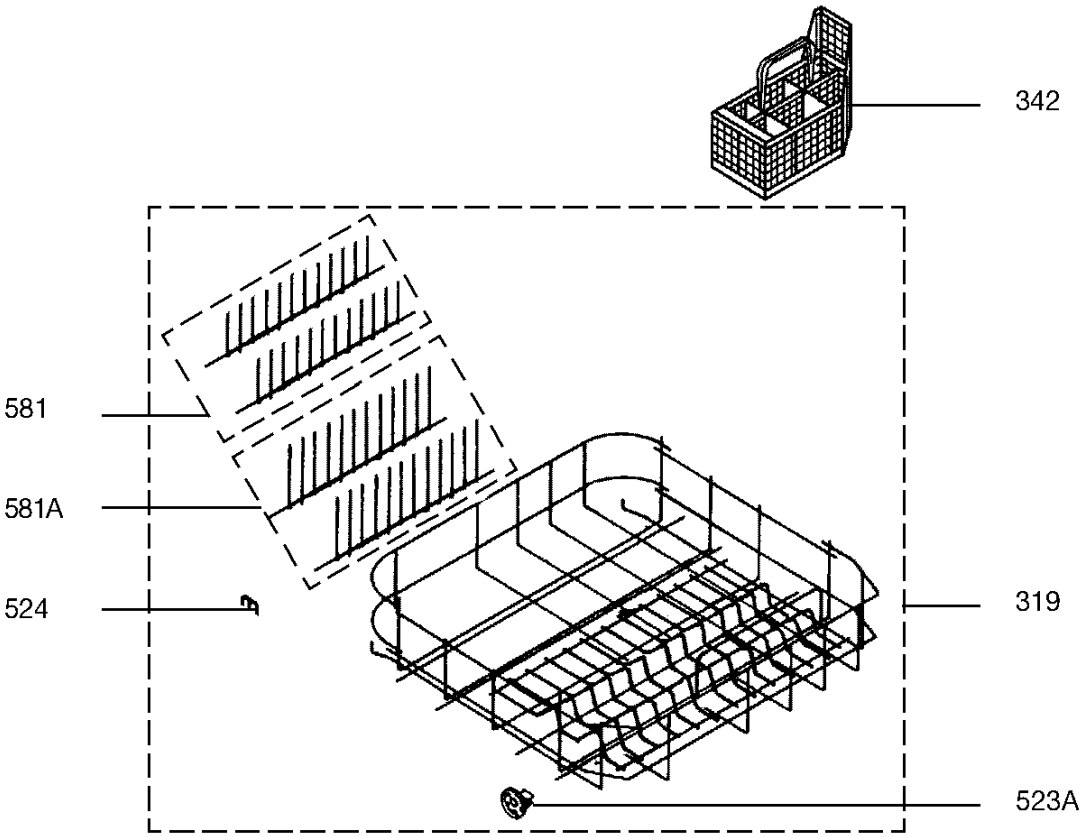

Explosionszeichnungs Nr.:N79112002047
Number of picture